DEVISION
Архитектура и брендинг

Общество с ограниченной ответственностью "АР"
Рег. №П-026-007203495175-0238 в реестре Союза "СРОП "Западная Сибирь"

Заказчик: ООО "ИДК "ЭНКО"

"Комплексная застройка территории, расположенной в границах улиц: Тобольский тракт-Обход города Тюмени (мкр. Губернаторский)". Второй этап

Многоэтажный жилой дом с подземным паркингом ГП-72.106

РАБОЧАЯ ДОКУМЕНТАЦИЯ

Архитектурные решения

10101-ИДК23/86-АР/23-72.106- АР3

Изм.	№док.	Подп.	Дата
1	57-25		05.25
2	57-25		10.25
3	57-25		01.26
4	04-26		05.26
5	04-26		06.26
6	04-26		08.26

2025

DEVISION
Архитектура и брендинг

Общество с ограниченной ответственностью "АР"
Рег. №П-026-007203495175-0238 в реестре Союза "СРОП "Западная Сибирь"

Заказчик: ООО "ИДК "ЭНКО"

"Комплексная застройка территории, расположенной в границах улиц: Тобольский тракт-Обход города Тюмени (мкр. Губернаторский)". Второй этап

Многоэтажный жилой дом с подземным паркингом ГП-72.106

РАБОЧАЯ ДОКУМЕНТАЦИЯ

Архитектурные решения

10101-ИДК23/86-АР/23-72.106- АР3

Директор ООО "АР" М.В. Костыренко

Главный инженер проекта Д.Ю. Аверин

Изм.	№док.	Подп.	Дата
1	57-25		05.25
2	57-25		10.25
3	57-25		01.26
4	04-26		05.26
5	04-26		06.26
6	04-26		08.26

2025

Разрешение	Обозначение	10101-ИДК23/86-АР/23-72.106- АРЗ
№ 57-25	Наименование объекта строительства	"Комплексная застройка территории, расположенной в границах улиц: Тобольский тракт-Обход города Тюмени (мкр. Губернаторский)" Второй этап

Изм.	Лист	Содержание изменения	Код	Примечение
1	1	Откорректированы основные технико-экономические показатели, ведомость рабочих чертежей основного комплекта АР	4	Изм.1 (Зам.)
	2	Откорректировано размещение дверей и способ их открывания.	1	Изм.1 (Зам.)
	3	Откорректированы типы и маркировки дверей. Откорректирована конструкция витражей.	1	Изм.1 (Зам.)
	9	Откорректированы высотные отметки. Изменены габаритные размеры вентшахт. Изменена разуклонка кровли.	1	Изм.1 (Зам.)
	11	Откорректирована конструкция и эскизы витражей.	1	Изм.1 (Зам.)
	14	Откорректированы типы и эскизы дверей.	1	Изм.1 (Зам.)
	19-21	Откорректированы типы дверей. Откорректирована конструкция витражей.	1	Изм.1 (Зам.)

Согласовано

Аверин		06.26
Н. контр.		

Изм. внес	Барышов		06.26
Составил	Барышов		06.26
ГИП	Аверин		06.26
Утв.	Аверин		06.26

DEVISION
Архитектура и брендинг

Общество с ограниченной ответственностью "АР"
Рег. №П-026-007203495175-0238
в реестре Союза "СРОП "Западная Сибирь"

Лист	Листов
1	1

Разрешение	Обозначение	10101-ИДК23/86-АР/23-72.106- АР3
№ 57-25	Наименование объекта строительства	"Комплексная застройка территории, расположенной в границах улиц: Тобольский тракт-Обход города Тюмени (мкр. Губернаторский)" Второй этап

Изм.	Лист	Содержание изменения	Код	Примечание
2	1	Внесены изменения в ведомость рабочих чертежей.	1	Изм.2 (Зам.)
	2-8	Откорректирована привязка перегородок и площадь помещений.	1	Изм.2 (Зам.)
	3	Отображены конструкции фальшпилонов в соответствии с АС	1	Изм.2 (Зам.)
	4-8	Кухня-гостинная заменена на кухню-столовую	1	Изм.2 (Зам.)
	9	Изменены габаритные размеры вентшахт и парапетов. Откорректировано расположение воронок На фрагменте выхода на кровлю откорректированы окна и...	1	Изм.2 (Зам.)
	6	Откорректирован тип пола у балконов над отапливаемыми помещениями. Откорректированы балконные двери.	1	Изм.2 (Зам.)
	12	Внесены изменения в спецификацю элементов заполнения оконных проемов.Добавлен узел примыкания оконного блока.	1	Изм.2 (Зам.)
	13	Внесены изменения в спецификацю элементов заполнения балконных проемов.Добавлены новые схемы балконынх дверей.	1	Изм.2 (Зам.)
	16	Откорректирована ведомость отделки стен помещений.	1	Изм.2 (Зам.)
	18	Добавлен тип пола Ж18.	1	Изм.2 (Зам.)
	19, 21	Заменена балконная дверь на 12 этаже.	1	Изм.2 (Зам.)

Согласовано

Н. контр.	Аверин		06.26
Изм. внес	Барышов		06.26
Составил	Барышов		06.26
ГИП	Аверин		06.26
Утв.	Аверин		06.26

DEVISION
Архитектура и брендинг

Общество с ограниченной ответственностью "АР"
Рег. №П-026-007203495175-0238
в реестре Союза "СРОП "Западная Сибирь"

Лист	Листов
1	1

Разрешение	Обозначение	10101-ИДК23/86-АР/23-72.106- АР3
№ 04-26	Наименование объекта строительства	"Комплексная застройка территории, расположенной в границах улиц: Тобольский тракт-Обход города Тюмени (мкр. Губернаторский)" Второй этап

Изм.	Лист	Содержание изменения	Код	Примечание
3	1	Откорректирован пункт 16 общих данных и примечание в ведомости рабочих чертежей	1	Изм.3 (Зам.)
	2	Указаны размеры безопасной зоны для МГН. Настроена графика стояков	1	Изм.3 (Зам.)
	3	Указана глубина тамбура	1	Изм.3 (Зам.)
	9	На фрагменте плана в машинном отделении добавлен и замаркирован люк	1	Изм.3 (Зам.)
	14	В состав спецификации добавлен люк. Также добавлена схема габаритных размеров люка	1	Изм.3 (Зам.)
	18	Откорректирована экспликация полов	1	Изм.3 (Зам.)

Согласовано

Н. контр.	Аверин		01.26
Изм. внес	Барышов		01.26
Составил	Барышов		01.26
ГИП	Аверин		01.26
Утв.	Аверин		01.26

DEVISION
Архитектура и брендинг

Общество с ограниченной ответственностью "АР"
Рег. №П-026-007203495175-0238
в реестре Союза "СРОП "Западная Сибирь"

Лист	Листов
1	1

Разрешение	Обозначение	10101-ИДК23/86-АР/23-72.106- АРЗ
№ 04-26	Наименование объекта строительства	"Комплексная застройка территории, расположенной в границах улиц: Тобольский тракт-Обход города Тюмени (мкр. Губернаторский)" Второй этап

Изм.	Лист	Содержание изменения	Код	Примечание
4	1	Откорректировано примечание в ведомости рабочих чертежей. Откорректировано значение общей площади МОП в ТЭП	1	Изм.4 (Зам.)
	19-21	Изменены площадь и раскладка навесного вентилируемого фасада	3	Изм.4 (Зам.)
	4-8,19-21	Корзины разделены на типы в зависимости от подключения кондиционеров	3	Изм.4 (Зам.)
	10,19-21	Уменьшена высота вентиляционных шахт, показаны монолитные плиты покрытия шахт с дефлекторами	1	Изм.4 (Зам.)
	20,21	На фасадах показаны решётки приточных клапанов	3	Изм.4 (Зам.)
	3-8,19-21	Изменены размеры корзин для кондиционеров	3	Изм.4 (Зам.)
	19-21	Корзины для кондиционеров выполнены уникальными с перфорацией рисунка, имитирующего деревянную резьбу	3	Изм.4 (Зам.)
	12,21	Исключены окна из помещения машинного отделения	2	Изм.4 (Зам.)
	19-21	Ограждения с остеклением заменены на металлические ограждения	3	Изм.4 (Зам.)
	19-21	На балконах показаны металлические отливы	3	Изм.4 (Зам.)
	9	Уточнены габаритные размеры вентиляционных шахт	1	Изм.4 (Зам.)
	19-21	По фасадам откорректированы профили	3	Изм.4 (Зам.)
	2,14	Откорректированы двери по категории пожарной безопасности между секциями	4	Изм.4 (Зам.)
	21	Откорректированы габаритные размеры и размещение вентиляционной решётки в уровне первого этажа	4	Изм.4 (Зам.)

Согласовано

Аверин	06.26	
Н. контр.		

Изм. внес	Барышов		06.26
Составил	Барышов		06.26
ГИП	Аверин		06.26
Утв.	Аверин		06.26

DEVISION
Архитектура и брендинг

Общество с ограниченной ответственностью "АР"
Рег. №П-026-007203495175-0238
в реестре Союза "СРОП "Западная Сибирь"

Лист	Листов
1	1

Разрешение	Обозначение	10101-ИДК23/86-АР/23-72.106- АР3
№ 04-26	Наименование объекта строительства	"Комплексная застройка территории, расположенной в границах улиц: Тобольский тракт-Обход города Тюмени (мкр. Губернаторский)" Второй этап

Изм.	Лист	Содержание изменения	Код	Примечание
5	19-21	Откорректировано отображение навигации подъездов и вывесок коммерческих помещений	1	Изм.5 (Зам.)
	6-8, 17-21	Изменены архитектурные решения по устройству открытых балконов, включая корректировку высоты балконных ограждений	1	Изм.5 (Зам.)
	3-8,22	Откорректированы зашивки инженерных шахт, предусмотрено устройство лючков	1	Изм.5 (Зам.)
	22	Добавлен лист с фрагментами планов расположения лючков, разработана спецификация лючков	1	Изм.5 (Нов.)
	4-8	Исключено утепление лифтового холла	1	Изм.5 (Зам.)
	9,10	Откорректирована толщина утеплителя по внутренней стороне основного парапета кровли и парапета лестнично-лифтового узла	4	Изм.5 (Зам.)
	12	В составе витражей лоджий нижние экраны заменены на безопасное закалённое стекло, выполнен усиленный горизонтальный ригель	1	Изм.5 (Зам.)

Согласовано		
Н. контр.	Аверин	06.26

Изм. внес	Барышов		06.26
Составил	Барышов		06.26
ГИП	Аверин		06.26
Утв.	Аверин		06.26

DEVISION
Архитектура и брендинг

Общество с ограниченной ответственностью "АР"
Рег. №П-026-007203495175-0238
в реестре Союза "СРОП "Западная Сибирь"

Лист	Листов
1	1

Разрешение	Обозначение	10101-ИДК23/86-АР/23-72.106- АРЗ
№ 04-26	Наименование объекта строительства	"Комплексная застройка территории, расположенной в границах улиц: Тобольский тракт-Обход города Тюмени (мкр. Губернаторский)" Второй этап

Изм.	Лист	Содержание изменения	Код	Примечание
6	1	В ведомость рабочих чертежей внесены данные об измененных листах	З	Изм.6 (Зам.)
	3, 10.1	Добавлены сечения по входам и нишам 1-го этажа	З	Изм.6 (Нов.)
	13	В балконные блоки ПВХ включен доборный профиль	З	Изм.6 (Зам.)

Согласовано		
Н. контр.	Аверин	06.26

Изм. внес	Барышов		06.26
Составил	Барышов		06.26
ГИП	Аверин		06.26
Утв.	Аверин		06.26

DEVISION
Архитектура и брендинг

Общество с ограниченной ответственностью "АР"
Рег. №П-026-007203495175-0238
в реестре Союза "СРОП "Западная Сибирь"

Лист	Листов
1	1

Ведомость рабочих чертежей основного комплекта АР

Лист	Наименование	Примечание
1	Общие данные	Изм.1-6 (Зам.)
2	План подземного этажа. Секция 106.3	Изм.1-4 (Зам.)
3	План 1 этажа. Секция 106.3	Изм.1-6 (Зам.)
4	План 2-5 этажа. Секция 106.3	Изм.1,2,4,5 (Зам.)
5	План 6-11 этажа. Секция 106.3	Изм.1,2,4,5 (Зам.)
6	План 12 этажа. Секция 106.3	Изм.1,2,4,5 (Зам.)
7	План 13 этажа. Секция 106.3	Изм.1,2,4,5 (Зам.)
8	План 14 этажа. Секция 106.3	Изм.1,2,4,5 (Зам.)
9	План кровли. Фрагмент выхода на кровлю. Секция 106.3	Изм.1-5 (Зам)
10	Разрез 1-1. Секция 106.3	Изм.4,5 (Зам.)
10.1	Сечения по входам. Секция 106.3	Изм.6 (Нов.)
11	Спецификация витражей. Схема габаритных размеров витражей	Изм.1 (Зам.)
12	Спецификация и эскизы элементов заполнения оконных проемов	Изм.1-5 (Зам)
13	Спецификация элементов заполнения балконных проемов	Изм.1,5,6 (Зам.)
14	Спецификация элементов заполнения дверных проемов. Схемы габаритрых размеров дверных проемов	Изм.1,3,4 (Зам.)
15	Ведомость отделки потолков	
16	Ведомость отделки стен помещений	Изм.2 (Зам.)
17	Экспликация полов (начало)	Изм.5 (Зам.)
18	Экспликация полов (окончание)	Изм.1,2,3,5 (Зам.)
19	Фасад 7-10. Секция 106.3	Изм.1,2,4,5 (Зам.)
20	Фасад А-Б. Секция 106.3	Изм.1,4,5 (Зам.)
21	Фасад 10-7. Секция 106.3	Изм.1,2,4,5 (Зам.)
22	План расположения лючков. Спецификация заполнения лючков	Изм.5 (Нов.)

Основные технико-экономические показатели

№	Показатель	Ед. изм.	Всего на строение 106.3
1	Количество этажей	эт.	15
2	Этажность здания	эт.	14
3	Площадь застройки (надземной части)	$м^2$	514,80
3.1	Площадь застройки (выходящая за контур надземной части)	$м^2$	-
4	Строительный объем	$м^3$	25542,50
4.1	-надземная часть	$м^3$	22791,20
4.2	-подземная часть	$м^3$	2751,30
5	Площадь здания	$м^2$	6812,80
5.1	-жилая часть дома	$м^2$	6335,80
5.2	-подземный этаж	$м^2$	477,00
6	Общая площадь нежилых (коммерческих) помещений, в том числе	$м^2$	277,40
6.1	- общая торговая площадь нежилых (коммерческих) помещений	$м^2$	138,70
7	Общая площадь квартир (без коэф.)	$м^2$	4262,94
7.1	Общая площадь квартир (коэф.)	$м^2$	4247,37
7.2	Площадь квартир	$м^2$	4231,77
7.3	Жилая площадь квартир	$м^2$	1684,40
8	Общая площадь МОП	$м^2$	1218,66
9	Количество квартир	шт.	78
9.1	студии	шт.	0
9.2	1-комнатных	шт.	39
9.3	2-комнатных	шт.	13
9.4	3-комнатных	шт.	26
10	Норма площади жилого дома и квартиры на 1 чел.	$м^2$/чел.	30
10.1	-количество жителей	шт.	142
11	Норма площади нежилого помещения на 1 чел.	$м^2$/чел.	20
11.1	-количество работников	шт.	14
12	Общая площадь кладовых	$м^2$	201,08
12.1	-количество кладовых	шт.	49

ОБЩИЕ ДАННЫЕ

1. Рабочие чертежи разработаны на основании:
· задания на проектирование;
· задания смежных отделов;
2. Место строительства относится к I В климатическому району по СП 131.13330.2020
3. Температура наружного воздуха по СП 131.13330.2020: - средняя наиболее холодной пятидневки - минус 35^1 С
4. Нормативное ветровое давление для I ветрового района - 23 кг/$м^2$ по СП 20.13330.2016.
5. Нормативное значение снеговой нагрузки для III района - 145 кг/$м^2$ по табл. 10.1 СП 20.13330.2016.
6. Зона влажности - сухая по СП 50.13330.2012.
7. Конструкции разработаны для условий эксплуатации отапливаемого здания.
8. Уровень ответственности здания по ГОСТ 27751-2014 - КС-2 (нормальный).
9. Класс функциональной пожарной опасности жилого дома - Ф1.3;
10. Класс здания по конструктивной пожарной опасности здания - С0.
11. Степень огнестойкости здания по табл. 21 ФЗ-123 - II.

1. Жилой дом состоит из пяти блок секций. Секция 106.3 – прямоугольной формы в плане с габаритными размерами в осях 7-10, А-Б – 33,2 х 14,35 м.
2.Высота первого этажа 4,2 м. Высота типового этажа (кроме верхнего этажа) – 3,0 м, высота от пола до потолка – 2,7 м. Высота от пола до потолка верхнего этажа
– 3,0 м. Высоты этажей приняты в соответствии с техническим заданием на проектирование.
В подвальном этаже предусмотрены блоки кладовых для жильцов, технические помещения.
3.Конструктивная система жилого дома принята каркасно-стеновой с пилонами и ядрами жесткости в виде стен лестнично-лифтового узла. Стены, пилоны, перекрытия из монолитного железобетона.
4.Пространственная жесткость и устойчивость каркаса здания обеспечивается вертикальными элементами жесткости (лестнично-лифтовые блоки), продольными и поперечными пилонами, сплошными дисками перекрытий, а также жесткостью узлов в местах сопряжения элементов каркаса здания.
5.Фундамент - выполнен в виде монолитного ж.б. плитного ростверка на свайном основании. Толщина 800 мм.
6.Наружные стены подвала - монолитный железобетон толщиной 250мм.
7.Кладка наружных стен выполнена из керамзитобетонных блоков толщиной 250 мм на цементно-песчаном растворе, с утеплением из минераловатных плит .
8.Внутренние стены-керамзитобетонный блок,толщиной 200 мм.
9.Пилоны запроектированы монолитными железобетонными, толщиной 200мм и 250мм.
10.Стены лестнично-лифтового узла запроектированы монолитными железобетонными, толщиной 180мм.
11.Парапетная часть выполнена из полнотелого керамического кирпича толщина кладки 250 мм на цементно-песчаном растворе.
12.Межквартирные перегородки выполнить из полнотелых керамзитобетонных блоков отделка штукатуркой с каждой стороны, общая толщина не более 250 мм.
13.Внутриквартирные перегородки типовых этажей выполнить из керамзитобетонных блоков толщиной 90 мм
14.Перегородки в техническом подвале, толщиной 120 мм из кирпича керамического полнотелого рядового.
15.Перегородки типовых этажей в помещениях с мокрыми процессами (санузлы, ванные комнаты) выполнить из полнотелых керамзитобетонных блоков толщиной 90 мм с нанесения на их внутренние поверхности штукатурной гидроизоляции.
16.Перекрытия запроектированы монолитными железобетонными, толщиной 180 мм, 200мм.
17.Основные перемычки приняты керамзитополистиролбетонными.
18.Основные лестницы запроектированы из сборных железобетонных маршей марки 1/ЛМ 30.12.15-4 по серии 1.151.1-7 вып.1, опирающихся на монолитные железобетонные балки площадок. Площадки запроектированы толщиной 180мм.
19.Лестницы в подвал :
· внутренняя - монолитные железобетонные;
20.Лестницы выходов на кровлю - монолитные железобетонные.
21.В многоквартирном жилом доме есть два лифта, один из которых предназначен для перевозки пожарных подразделений. Первая остановка этого лифта предусмотрена на отметке -4,800, а последняя – на отметке +40,200 14-го этажа. Грузоподъёмность составляет 1000 кг, а внутренние размеры кабины – 1,10х2,10х2,10 м (h). У грузо-пассажирского лифта первая остановка находится на отметке 0.000, а последняя также на отметке +40,200 14-го этажа. Грузоподъёмность составляет 640 кг, а внутренние размеры кабины – 1,10х2,10х2,10 м (h). Все лифты имеют машинное помещение.
22.Фасады здания : наружная отделка двух типов: система фасадная теплоизоляционная композитная с наружным штукатурным слоем и система навесного вентилируемого фасада.
23.Кровля - плоская рулонная, совмещенная, с внутренним организованным водостоком.
24.Оконные и дверные откосы оштукатурить цементно вяжущем раствором.
25.Все небетонируемые стальные закладные и соединительные элементы подлежат антикоррозийной защите и окрашиваются двумя слоями эмали ПФ -115 по грунтовке ГФ -021. Толщина комплексного покрытия - 80 мкм.
26.Проект выполнен для плюсовых температур наружного воздуха. При производстве работ в зимнее время руководствоваться требованиями соответствующих разделов строительных норм и правил на производство и приемку строительно-монтажных работ в зимних условиях.

Ведомость ссылочных и прилагаемых документов

Обозначение	Наименование	Примечание
ГОСТ 23166-2024	Блоки оконные из поливинилхлоридных профилей	
ГОСТ 31173-2016	Блоки дверные стальные	
ГОСТ Р 57327-2016	Двери металлические противопожарные. Общие технические требования и методы испытаний	
ГОСТ 30970-2023	Блоки дверные из поливинилхлоридных профилей. Общие технические условия	
ГОСТ 23747-2015	Блоки дверные из алюминиевых сплавов. Технические условия	
ГОСТ 21519-2022	Блоки оконные из алюминиевых сплавов. Технические условия	
Серия 2.236-2, вып. 1	Примыкание оконных и дверных блоков к стенам и перегородкам каркасно-панельных и кирпичных зданий	

Изм.	Кол.уч.	Лист	№док.	Подп.	Дата
6	-	Зам.	04-26		08.26
5	-	Зам.	04-26		06.26
4	-	Зам.	04-26		02.26
3	-	Зам.	04-26		01.26
2	-	Зам.	57-25		10.25
1	-	Зам.	57-25		05.25

Разработал	Тимерханова	06.26
Проверил	Серебряков	06.26
ГАП	Барышов	06.26
ГИП	Аверин	06.26
Н.контр	Рябиков	06.26

10101-ИДК23/86-АР/23-72.106- АР3

"Комплексная застройка территории, расположенной в границах улиц: Тобольский тракт-Обход города Тюмени (мкр. Губернаторский)"
Второй этап

Многоэтажный жилой дом с подземным паркингом ГП-72.106

Стадия	Лист	Листов
Р	1	21

Общие данные

DEVISION
Архитектура и брендинг

Согласовано

Согласовано

Взам. инв. №

Подп. и дата

Инв. № подл.

Формат А2А

План подземного этажа. Секция 106.3



Условные обозначения:

- монолитный железобетон – 250 мм
- монолитный железобетон – 200 мм
- монолитный железобетон – 180 мм
- кирпичная перегородка – 120 мм
- кирпичная перегородка – 120 мм, h 2250 мм
- керамзитобетонная стена – 250 мм
- экструзионный пенополистирол XPS – 50 мм
- зона безопасности 1200х800мм
- 001 / 10,2 – Номер и площадь помещения
- 1 – Марка двери
- EIS-60 – Предел огнестойкости
- В4 – Категория помещения
- 1 – Марка пола
- ОГ-1 – Марка ограждения

Компоновочная схема:

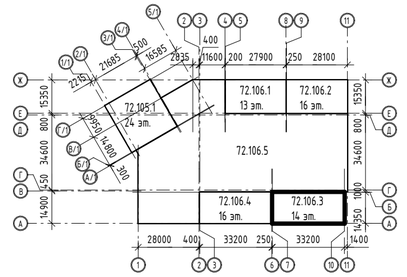

Экспликацикация помещений подземного этажа

№	Наименование	Площадь, м2	Кат. помещения
Блок кладовых 1			
1.2	Кладовая	3,70	В4
1.3	Кладовая	3,69	В4
1.4	Кладовая	2,90	В4
1.5	Кладовая	2,68	В4
1.6	Кладовая	4,65	В4
1.7	Кладовая	4,05	В4
1.8	Кладовая	7,71	В4
1.9	Кладовая	3,35	В4
1.10	Кладовая	3,70	В4
1.11	Кладовая	4,82	В4
1.12	Кладовая	5,97	В4
1.13	Кладовая	3,72	В4
1.14	Кладовая	3,35	В4
1.15	Кладовая	3,02	В4
		57,31	
Блок кладовых 2			
2.2	Кладовая	3,09	В4
2.3	Кладовая	3,09	В4
2.4	Кладовая	3,23	В4
2.5	Кладовая	6,08	В4
2.6	Кладовая	4,99	В4
2.7	Кладовая	5,80	В4

Экспликацикация помещений подземного этажа

№	Наименование	Площадь, м2	Кат. помещения
2.8	Кладовая	4,07	В4
2.9	Кладовая	4,49	В4
2.10	Кладовая	4,53	В4
2.11	Кладовая	7,13	В4
		46,50	
Блок кладовых 3			
3.2	Кладовая	4,36	В4
3.3	Кладовая	4,15	В4
3.4	Кладовая	3,78	В4
3.5	Кладовая	3,30	В4
3.6	Кладовая	3,18	В4
3.7	Кладовая	3,14	В4
3.8	Кладовая	3,30	В4
3.9	Кладовая	5,24	В4
3.10	Кладовая	4,48	В4
		34,93	
Блок кладовых 4			
4.2	Кладовая	3,61	В4
4.3	Кладовая	3,56	В4
4.4	Кладовая	5,00	В4
4.5	Кладовая	3,08	В4
4.6	Кладовая	4,30	В4
4.7	Кладовая	3,32	В4

Экспликацикация помещений подземного этажа

№	Наименование	Площадь, м2	Кат. помещения
4.8	Кладовая	5,51	В4
4.9	Кладовая	5,42	В4
	1(10)	33,80	
Блок кладовых 5			
5.2	Кладовая	3,37	В4
5.3	Кладовая	2,93	В4
5.4	Кладовая	4,93	В4
5.5	Кладовая	3,53	В4
5.6	Кладовая	3,54	В4
		18,30	
Блок кладовых 6			
6.2	Кладовая	3,30	В4
6.3	Кладовая	3,35	В4
6.4	Кладовая	3,59	В4
		10,24	
МОП			
001	Коридор	79,20	
1.1	Проход	21,82	
002	Выход из подземного этажа	17,50	
2.1	Проход	14,47	
003	Тамбур-шлюз	13,88	
3.1	Проход	11,99	
004	Тамбур-шлюз	6,87	

Экспликацикация помещений подземного этажа

№	Наименование	Площадь, м2	Кат. помещения
4.1	Проход	9,25	
5.1	Проход	9,19	
6.1	Проход	8,74	
		192,91	
Техническое помещение			
005	Помещение СС	9,89	В4
006	Электрощитовая	19,01	В4
		28,90	
Общая площадь помещений		422,89	

Примечания
1. Общие указания см. лист 1.
2. Площади помещений определены по их размерам, измеряемым между отделанными поверхностями стен и перегородок на уровне пола (без учета плинтусов). Отделка стен и перегородок условно принята 20мм.
3. Ограждения выполнить металлическими, покрыть грунтовкой с последующей окраской эмалью, цвет см. АР.ПОФ, ограждения см. АС.
Ограждения в лестничной клетке выполнить высотой 1,2 м от чистого пола, цвет – RAL 7016.
4. Спецификацию элементов заполнения дверных проемов смотреть лист - 14
5. Ведомость отделки стен помещений смотреть лист - 15
6. Ведомость отделки потолков смотреть лист - 16
7. Экспликацию полов смотреть на листе - 17

Изм.	Кол.уч.	Лист	№док.	Подп.	Дата
4	-	Зам.	04-26		05.26
3	-	Зам.	04-26		01.26
2	-	Зам.	57-25		10.25
1	-	Зам.	57-25		05.25
Разработал		Дэю			06.26
Проверил		Серебряков			06.26
ГАП		Барышов			06.26
ГИП		Аверин			06.26
Н.контр		Рябиков			06.26

10101-ИДК23/86-АР/23-72.106- АР3

"Комплексная застройка территории, расположенной в границах улиц: Тобольский тракт-Обход города Тюмени (мкр. Губернаторский)"
Второй этап

Многоэтажный жилой дом с подземным паркингом ГП-72.106

Стадия	Лист	Листов
Р	2	

План подземного этажа. Секция 106.3

DEVISION
Архитектура и брендинг

Формат А2А

Согласовано

Взам. инв. №

Подп. и дата

Инв. № подл.

План 1 этажа. Секция 106.3

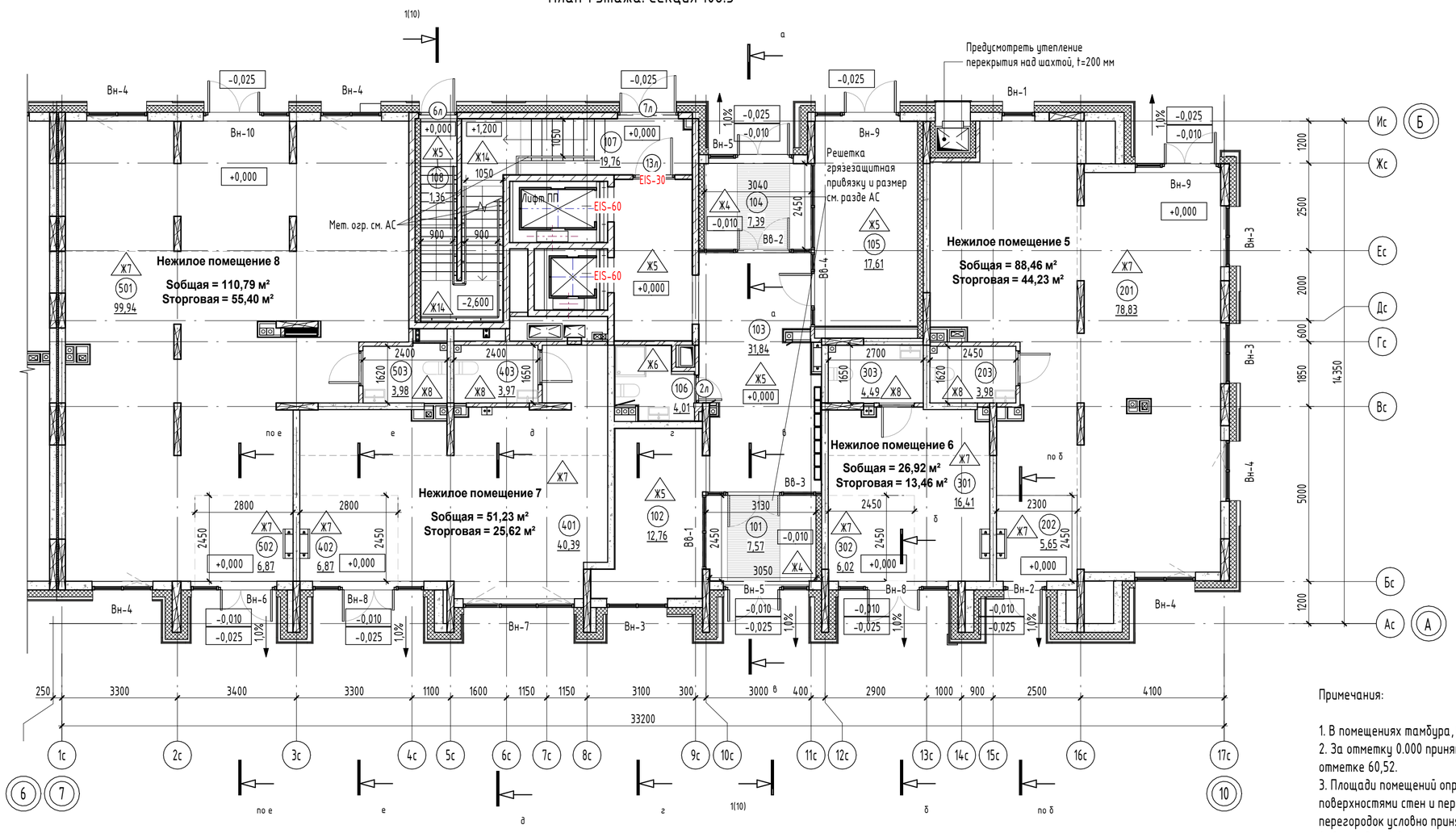

Компоновочная схема:

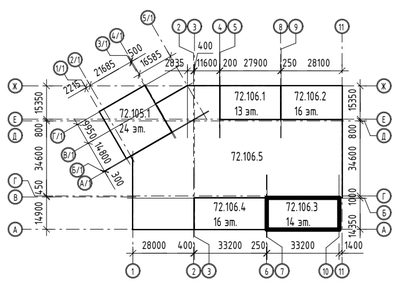

Условные обозначения:

- коллектор водоснабжения
- коллектор отопления
- электрощиток
- пожарный гидрант
- керамзитобетонная стена – 250 мм
- керамзитобетонная стена – 190 мм
- кирпичная перегородка – 120 мм
- монолитный железобетон – 200 мм
- монолитный железобетон – 180 мм
- минераловатный утеплитель – 200 мм
- минераловатный утеплитель – 150 мм
- ГКЛВ – 75 мм
- грязезащитная решетка
- место размещения наружного блока кондиционера
- возможное место установки корзины для кондиционера

001 / 10,2 – Номер и площадь помещения

1 / EIS-60 – Марка двери; Предел огнестойкости

1 – Марка пола

ВН-1 – Марка витража

Экспликацикация помещений 1 этажа

№	Наименование	Площадь, м2
МОП		
101	Тамбур	7,57
102	Холл	12,76
103	Тамбур	31,84
104	Тамбур	7,39
105	Колясочная	17,61
106	ПУИ	4,01
107	Лестничная клетка	19,76
108	Выход из подземного этажа	1,36
		102,30
Нежилое помещение 5		
201	Помещение	78,83
202	Тамбур	5,65
203	С/У	3,98
		88,46
Нежилое помещение 6		
301	Помещение	16,41
302	Тамбур	6,02
303	С/У	4,49
		26,92
Нежилое помещение 7		
401	Помещение	40,39
402	Тамбур	6,87
403	С/У	3,97
		51,23
Нежилое помещение 8		
501	Помещение	99,94
502	Тамбур	6,87
503	С/У	3,98
		110,79
Общая площадь помещений		379,70

Примечания:

1. В помещениях тамбура, входных групп, предусмотреть утепление плит перекрытия. См. АС.
2. За отметку 0.000 принят уровень чистого пола 1-го этажа, что соответствует абсолютной отметке 60,52.
3. Площади помещений определены по их размерам, измеряемыми между отделанными поверхностями стен и перегородок на уровне пола (без учета плинтусов). Отделка стен и перегородок условно принята 20мм.
4. Ограждения выполнить металлическими, покрыть грунтовкой с последующей окраской эмалью, цвет см. АР.ПОФ, ограждения см. АС.
Ограждения в лестничной клетке выполнить высотой 1,2 м от чистого пола, цвет – RAL 7016.
5. Спецификацию витражей смотри лист - 11.
6. Спецификацию элементов заполнения дверных проемов смотри лист - 14.
7. Спецификацию элементов заполнения оконных проемов смотри лист - 12.
8. Спецификацию элементов заполнения балконных проемов смотри лист - 13.
9. Ведомость отделки стен помещений смотреть на листе - 15.
10. Ведомость отделки потолков смотреть на листе - 16.
11. Экспликацию полов смотреть на листе - 17.
12. Лючки ревизии, их габариты и привязку, см. АС

Изм.	Кол.уч.	Лист	№док.	Подп.	Дата
6	-	Зам.	04-26		08.26
5	-	Зам.	04-26		06.26
4	-	Зам.	04-26		05.26
3	-	Зам.	04-26		01.26
2	-	Зам.	57-25		10.25
1	-	Зам.	57-25		05.25

Разработал	Дзю		06.26
Проверил	Серебряков		06.26
ГАП	Барышов		06.26
ГИП	Аверин		06.26
Н.контр	Рябиков		06.26

10101-ИДК23/86-АР/23-72.106- АР3

"Комплексная застройка перритории, расположенной в границах улиц: Тобольский тракт-Обход города Тюмени (мкр. Губернаторский)"
Второй этап

Многоэтажный жилой дом с подземным паркингом ГП-72.106

Стадия	Лист	Листов
Р	3	

План 1 этажа. Секция 106.3

DEVISION
Архитектура и брендинг

Согласовано

Согласовано

Взам. инв. №

Подп. и дата

Инв. № подл.

Формат А2А

План 2-5 этажа. Секция 106.3

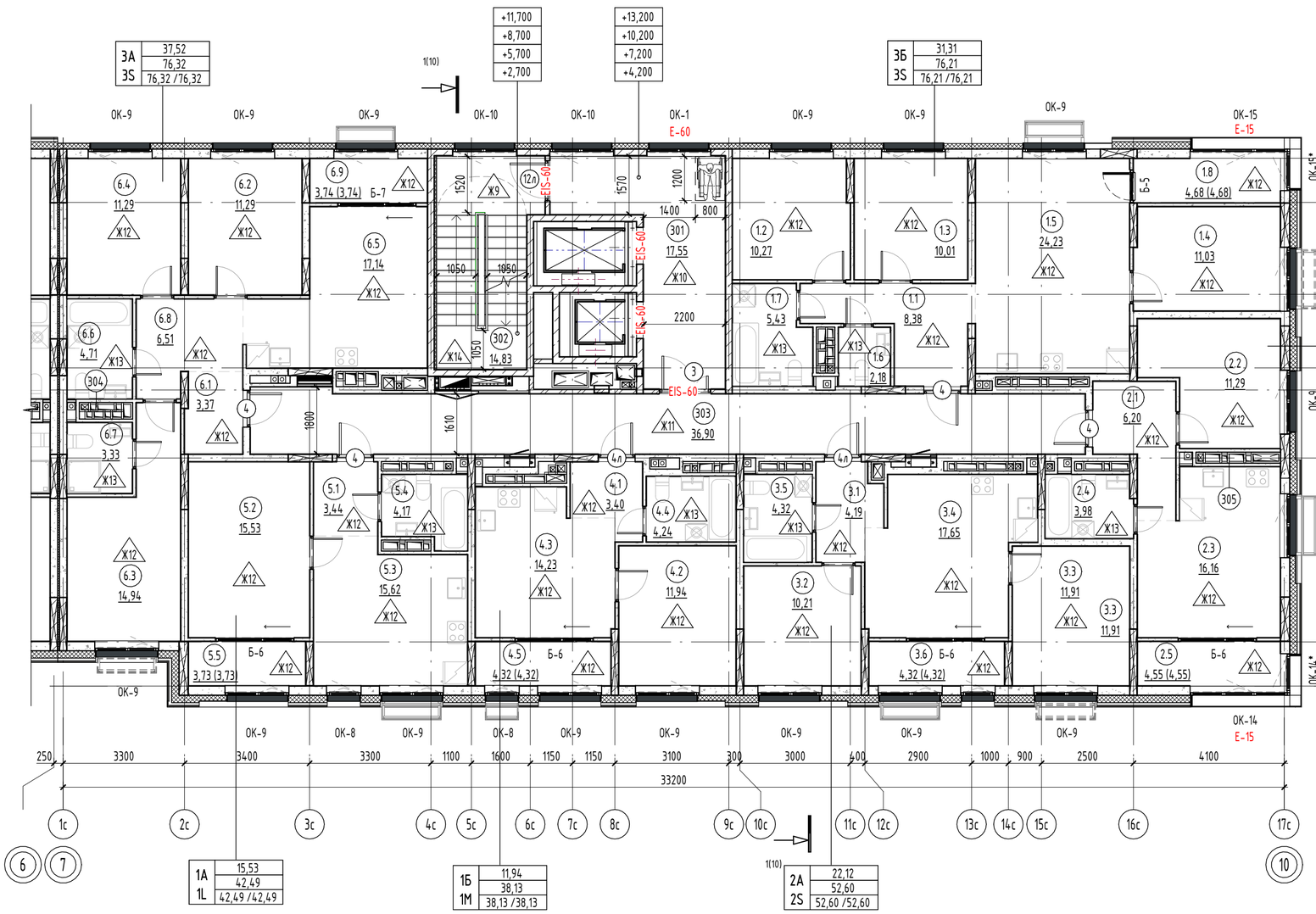

Экспликацикация помещений 2-5 этажа

№	Наименование	Площадь, м2	Площадь с коэф., м2
3Б			
1.1	Прихожая	8,38	8,38
1.2	Жилая комната	10,27	10,27
1.3	Жилая комната	10,01	10,01
1.4	Жилая комната	11,03	11,03
1.5	Кухня-столовая	24,23	24,23
1.6	Уборная	2,18	2,18
1.7	С/У	5,43	5,43
1.8	Зимний сад	4,68	4,68
		76,21	76,21
1В			
2.1	Прихожая	6,20	6,20
2.2	Жилая комната	11,29	11,29
2.3	Кухня-столовая	16,16	16,16
2.4	С/У	3,98	3,98
2.5	Зимний сад	4,55	4,55
		42,18	42,18
2А			
3.1	Прихожая	4,19	4,19
3.2	Жилая комната	10,21	10,21
3.3	Жилая комната	11,91	11,91
3.4	Кухня-столовая	17,65	17,65
3.5	С/У	4,32	4,32
3.6	Зимний сад	4,32	4,32
		52,60	52,60
1Б			
4.1	Прихожая	3,40	3,40
4.2	Жилая комната	11,94	11,94
4.3	Кухня-столовая	14,23	14,23
4.4	С/У	4,24	4,24
4.5	Зимний сад	4,32	4,32
		38,13	38,13
1А			
5.1	Прихожая	3,44	3,44
5.2	Жилая комната	15,53	15,53
5.3	Кухня-столовая	15,62	15,62
5.4	С/У	4,17	4,17
5.5	Зимний сад	3,73	3,73
		42,49	42,49
3А			
6.1	Прихожая	3,37	3,37
6.2	Жилая комната	11,29	11,29
6.3	Жилая комната	14,94	14,94
6.4	Жилая комната	11,29	11,29
6.5	Кухня-столовая	17,14	17,14
6.6	С/У	4,71	4,71
6.7	Уборная	3,33	3,33
6.8	Коридор	6,51	6,51
6.9	Зимний сад	3,74	3,74
		76,32	76,32
МОП			
301	Лифтовой холл	17,55	17,55
302	Лестничная клетка	14,83	14,83
303	Межквартирный коридор	36,90	36,90
		69,28	69,28
Техническое пространство			
304	Вентиляционная шахта	0,65	0,65
305	Вентиляционная шахта	0,69	0,69
		1,34	1,34
Общая площадь помещений		398,55	398,55

Обозначение марки квартиры

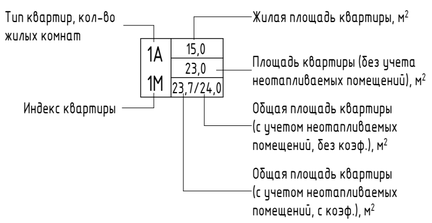

Условные обозначения:

- коллектор водоснабжения
- коллектор отопления
- электрощиток
- пожарный гидрант
- керамзитобетонная стена – 250 мм
- керамзитобетонная стена – 190 мм
- кирпичная перегородка – 120 мм
- монолитный железобетон – 200 мм
- монолитный железобетон – 180 мм
- минераловатный утеплитель – 200 мм
- минераловатный утеплитель – 150 мм
- ГКЛВ – 75 мм
- грязезащитная решетка
- место размещения наружного блока кондиционера
- возможное место установки корзины для кондиционера

001 / 10,2 – Номер и площадь помещения

1 / EIS-60 – Марка двери / Предел огнестойкости

1 – Марка пола

ОК-1 – Марка окна

Б-1 – Марка балконной двери

Компоновочная схема:

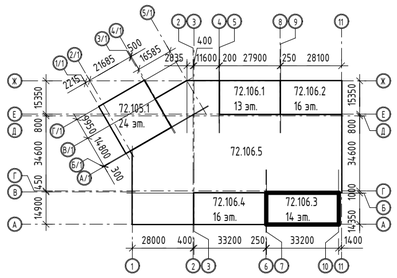

Примечание:
1. Общие указания см. на листе 1.
2. Площади помещений определены по их размерам, измеряемым между отделанными поверхностями стен и перегородок на уровне пола (без учета плинтусов). Отделка стен и перегородок условно принята 20мм.
3. Ограждения выполнить металлическими, покрыть грунтовкой с последующей окраской эмалью, цвет см. АР.ПОФ, ограждения см. АС.
Ограждения в лестничной клетке выполнить высотой 1,2 м от чистого пола, цвет – RAL 7016.
4. Спецификацию элементов заполнения дверных проемов смотри лист - 14.
5. Спецификацию элементов заполнения оконных проемов смотри лист - 12.
6. Спецификацию элементов заполнения балконных проемов смотри лист - 13.
7. Ведомость отделки стен помещений смотреть на листе - 15.
8. Ведомость отделки потолков смотреть на листе - 16.
9. Экспликацию полов смотреть на листах - 17.
10. Лючки ревизии, их габариты и привязку, см. АС
11. EI-30* - противопожарные двери с пределом огнестойкости EI-30 предусматриваются для квартир, расположенных выше 15м.

5	-	Зам.	04-26		06.26	10101-ИДК23/86-АР/23-72.106- АР3
4	-	Зам.	04-26		05.26	"Комплексная застройка территории, расположенной в границах улиц: Тобольский тракт-Обход города Тюмени (мкр. Губернаторский)" Второй этап
2	-	Зам.	57-25		10.25	
Изм.	Кол.уч.	Лист	№док.	Подп.	Дата	
Разработал		Дзю			06.26	Многоэтажный жилой дом с подземным паркингом ГП-72.106
Проверил		Серебряков			06.26	
ГАП		Барышов			06.26	План 2-5 этажа. Секция 106.3
ГИП		Аверин			06.26	
Н.контр		Рябиков			06.26	

Стадия	Лист	Листов
Р	4	

DEVISION Архитектура и брендинг

Формат А2А

Согласовано

Согласовано

Взам. инв. №

Подп. и дата

Инв. № подл.

План 6-11 этажа. Секция 106.3

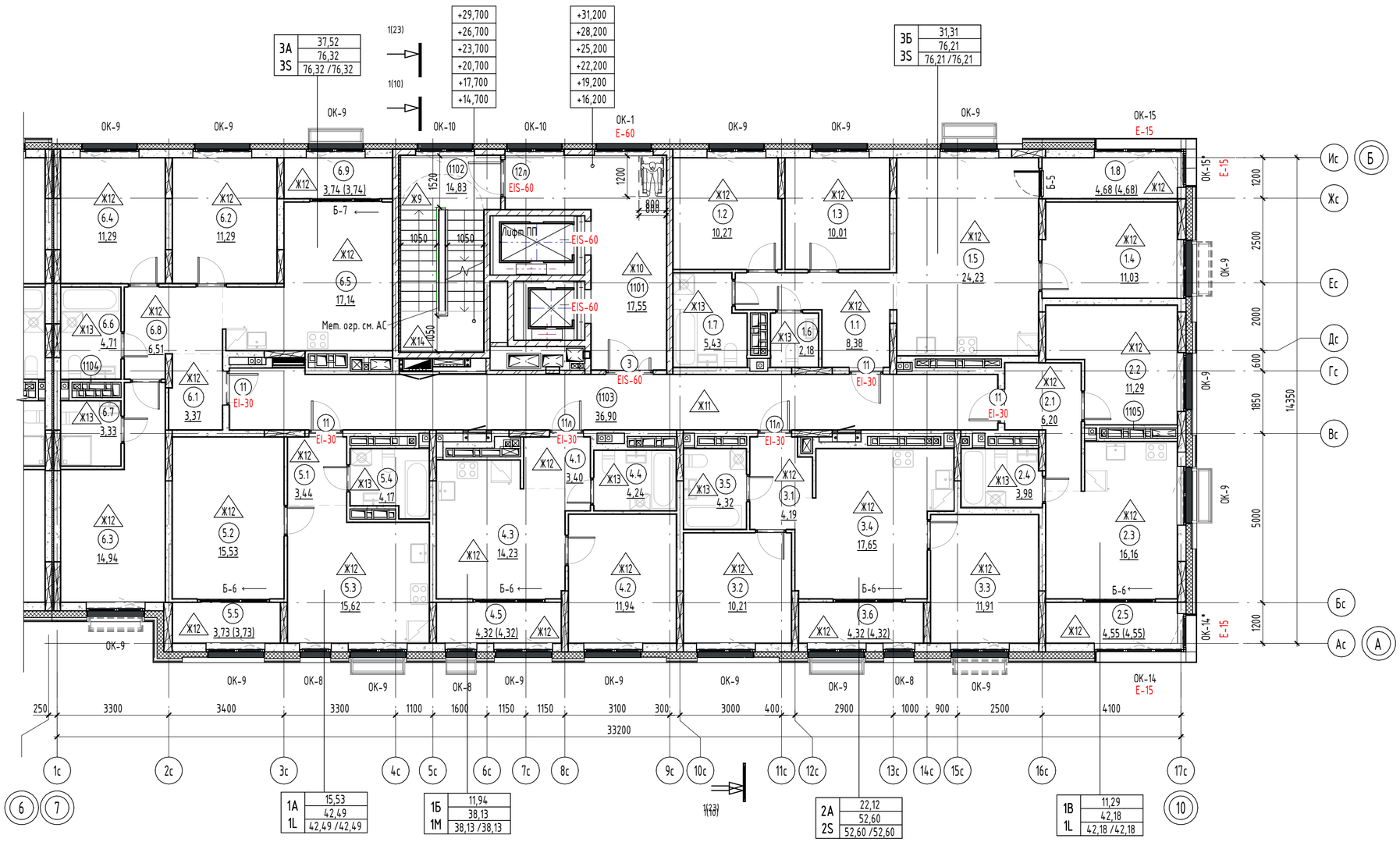

Обозначение марки квартиры

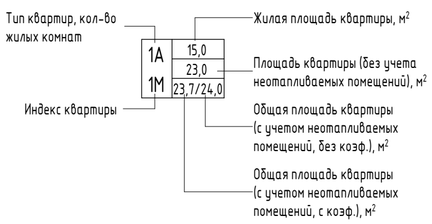

Условные обозначения:

- коллектор водоснабжения
- коллектор отопления
- электрощиток
- пожарный гидрант
- керамзитобетонная стена – 250 мм
- керамзитобетонная стена – 190 мм
- кирпичная перегородка – 120 мм
- монолитный железобетон – 200 мм
- монолитный железобетон – 180 мм
- минераловатный утеплитель – 200 мм
- минераловатный утеплитель – 150 мм
- ГКЛВ – 75 мм
- грязезащитная решетка
- место размещения наружного блока кондиционера
- возможное место установки корзины для кондиционера

001 / 10,2 – Номер и площадь помещения
1 / EIS-60 – Марка двери, Предел огнестойкости
1 – Марка пола
ОК-1 – Марка окна
Б-1 – Марка балконной двери

Компоновочная схема:

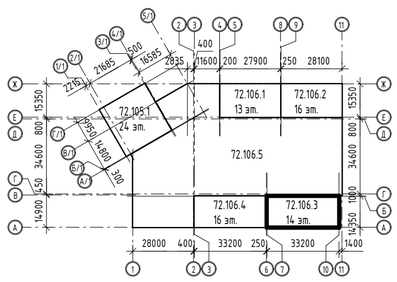

Примечание:
1. Общие указания см. на листе 1.
2. Площади помещений определены по их размерам, измеряемым между отделанными поверхностями стен и перегородок на уровне пола (без учета плинтусов). Отделка стен и перегородок условно принята 20мм.
3. Ограждения выполнить металлическими, покрыть грунтовкой с последующей окраской эмалью, цвет см. АР.ПОФ, ограждения см. АС.
Ограждения в лестничной клетке выполнить высотой 1,2 м от чистого пола, цвет – RAL 7016.
4. Спецификацию элементов заполнения дверных проемов смотри лист - 14.
5. Спецификацию элементов заполнения оконных проемов смотри лист - 12.
6. Спецификацию элементов заполнения балконных проемов смотри лист - 13.
7. Ведомость отделки стен помещений смотреть на листе - 15.
8. Ведомость отделки потолков смотреть на листе - 16.
9. Экспликацию полов смотреть на листах - 17.
10. Лючки ревизии, их габариты и привязку, см. АС
11. EI-30* - противопожарные двери с пределом огнестойкости EI-30 предусматриваются для квартир, расположенных выше 15м.

Экспликацикация помещений 6-11 этажа

№	Наименование	Площадь, м2	Площадь с коэф., м2
3Б			
1.1	Прихожая	8,38	8,38
1.2	Жилая комната	10,27	10,27
1.3	Жилая комната	10,01	10,01
1.4	Жилая комната	11,03	11,03
1.5	Кухня-столовая	24,23	24,23
1.6	Уборная	2,18	2,18
1.7	С/У	5,43	5,43
1.8	Зимний сад	4,68	4,68
		76,21	76,21
1В			
2.1	Прихожая	6,20	6,20
2.2	Жилая комната	11,29	11,29
2.3	Кухня-столовая	16,16	16,16
2.4	С/У	3,98	3,98
2.5	Зимний сад	4,55	4,55
		42,18	42,18
2А			
3.1	Прихожая	4,19	4,19
3.2	Жилая комната	10,21	10,21
3.3	Жилая комната	11,91	11,91
3.4	Кухня-столовая	17,65	17,65
3.5	С/У	4,32	4,32
3.6	Зимний сад	4,32	4,32
		52,60	52,60
1Б			
4.1	Прихожая	3,40	3,40
4.2	Жилая комната	11,94	11,94
4.3	Кухня-столовая	14,23	14,23
4.4	С/У	4,24	4,24
4.5	Зимний сад	4,32	4,32
		38,13	38,13
1А			
5.1	Прихожая	3,44	3,44
5.2	Жилая комната	15,53	15,53
5.3	Кухня-столовая	15,62	15,62
5.4	С/У	4,17	4,17
5.5	Зимний сад	3,73	3,73
		42,49	42,49
3А			
6.1	Прихожая	3,37	3,37
6.2	Жилая комната	11,29	11,29
6.3	Жилая комната	14,94	14,94
6.4	Жилая комната	11,29	11,29
6.5	Кухня-столовая	17,14	17,14
6.6	С/У	4,71	4,71
6.7	Уборная	3,33	3,33
6.8	Коридор	6,51	6,51
6.9	Зимний сад	3,74	3,74
		76,32	76,32
МОП			
1101	Лифтовой холл	17,55	17,55
1102	Лестничная клетка	14,83	14,83
1103	Межквартирный коридор	36,90	36,90
		69,28	69,28
Техническое пространство			
1104	Вентиляционная шахта	0,65	0,65
1105	Вентиляционная шахта	0,69	0,69
		1,34	1,34
Общая площадь помещений		398,55	398,55

5	-	Зам.	04-26		06.26	10101-ИДК23/86-АР/23-72.106- АР3
4	-	Зам.	04-26		05.26	"Комплексная застройка территории, расположенной в границах улиц: Тобольский тракт-Обход города Тюмени (мкр. Губернаторский)" Второй этап
2	-	Зам.	57-25		10.25	
Изм.	Кол.уч.	Лист	№док.	Подп.	Дата	
Разработал		Дзю			06.26	Многоэтажный жилой дом с подземным паркингом ГП-72.106
Проверил		Серебряков			06.26	Стадия: Р; Лист: 5; Листов:
ГАП		Барышов			06.26	План 6-11 этажа. Секция 106.3
ГИП		Аверин			06.26	DEVISION Архитектура и брендинг
Н.контр		Рябиков			06.26	

Согласовано

Согласовано

Взам. инв. №

Подп. и дата

Инв. № подл.

Формат А2А

План 12 этажа. Секция 106.3

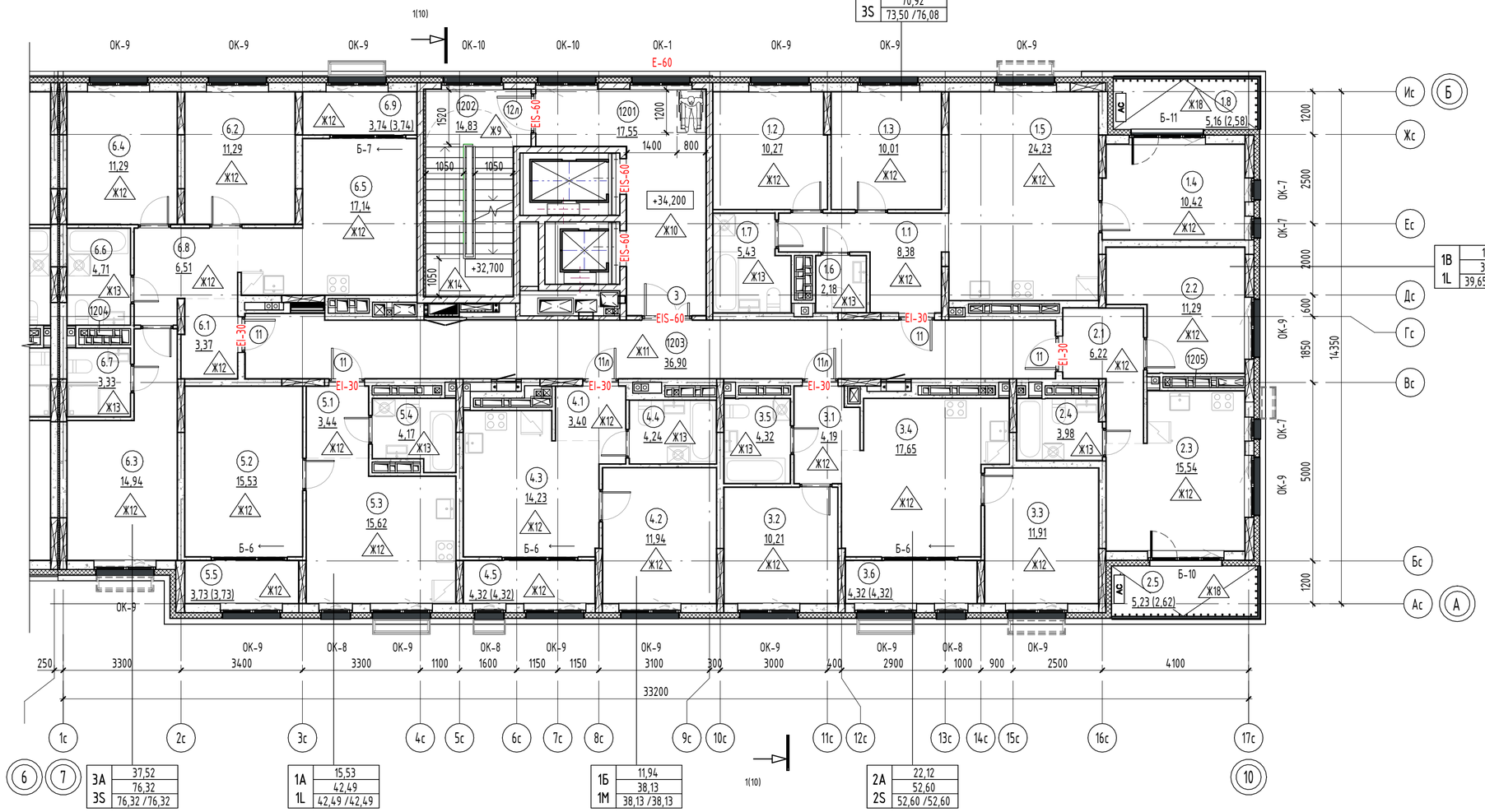

Обозначение марки квартиры

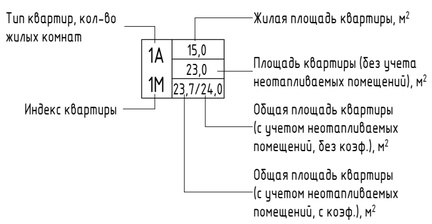

Условные обозначения:

- коллектор водоснабжения
- коллектор отопления
- электрощиток
- пожарный гидрант
- керамзитобетонная стена – 250 мм
- керамзитобетонная стена – 190 мм
- кирпичная перегородка – 120 мм
- монолитный железобетон – 200 мм
- монолитный железобетон – 180 мм
- минераловатный утеплитель – 200 мм
- минераловатный утеплитель – 150 мм
- ГКЛВ – 75 мм
- грязезащитная решетка
- место размещения наружного блока кондиционера
- возможное место установки корзины для кондиционера

(001) 10,2 – Номер и площадь помещения
(1) – Марка двери
EIS-60 – Предел огнестойкости
1 – Марка пола
ОК-1 – Марка окна
Б-1 – Марка балконной двери

Компоновочная схема:

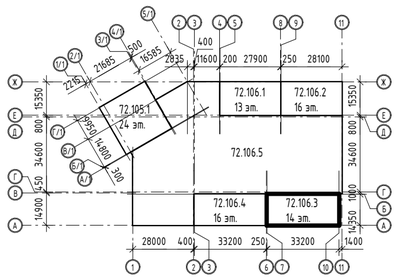

Примечание:
1. Общие указания см. на листе 1.
2. Площади помещений определены по их размерам, измеряемым между отделанными поверхностями стен и перегородок на уровне пола (без учета плинтусов). Отделка стен и перегородок условно принята 20мм.
3. Ограждения выполнить металлическими, покрыть грунтовкой с последующей окраской эмалью, цвет см. АР.ПОФ, ограждения см. АС.
Ограждения в лестничной клетке выполнить высотой 1,2 м от чистого пола, цвет – RAL 7016.
4. Спецификацию элементов заполнения дверных проемов смотри лист - 14.
5. Спецификацию элементов заполнения оконных проемов смотри лист - 12.
6. Спецификацию элементов заполнения балконных проемов смотри лист - 13.
7. Ведомость отделки стен помещений смотреть на листе - 15.
8. Ведомость отделки потолков смотреть на листе - 16.
9. Экспликацию полов смотреть на листах - 17.
10. Лючки ревизии, их габариты и привязку, см. АС
11. EI-30* - противопожарные двери с пределом огнестойкости EI-30 предусматриваются для квартир, расположенных выше 15м.

Экспликацикация помещений 12 этажа

№	Наименование	Площадь, м2	Площадь с коэф., м2
3А			
6.1	Прихожая	3,37	3,37
6.2	Жилая комната	11,29	11,29
6.3	Жилая комната	14,94	14,94
6.4	Жилая комната	11,29	11,29
6.5	Кухня-столовая	17,14	17,14
6.6	С/У	4,71	4,71
6.7	Уборная	3,33	3,33
6.8	Коридор	6,51	6,51
6.9	Зимний сад	3,74	3,74
		76,32	76,32
1А			
5.1	Прихожая	3,44	3,44
5.2	Жилая комната	15,53	15,53
5.3	Кухня-столовая	15,62	15,62
5.4	С/У	4,17	4,17
5.5	Зимний сад	3,73	3,73
		42,49	42,49
1Б			
4.1	Прихожая	3,40	3,40
4.2	Жилая комната	11,94	11,94
4.3	Кухня-столовая	14,23	14,23
4.4	С/У	4,24	4,24
4.5	Зимний сад	4,32	4,32
		38,13	38,13
2А			
3.1	Прихожая	4,19	4,19
3.2	Жилая комната	10,21	10,21
3.3	Жилая комната	11,91	11,91
3.4	Кухня-столовая	17,65	17,65
3.5	С/У	4,32	4,32
3.6	Зимний сад	4,32	4,32
		52,60	52,60
1В			
2.1	Прихожая	6,22	6,22
2.2	Жилая комната	11,29	11,29
2.3	Кухня-столовая	15,54	15,54
2.4	С/У	3,98	3,98
2.5	Лоджия	5,23	2,62
		42,26	39,65
ЗБ			
1.1	Прихожая	8,38	8,38
1.2	Жилая комната	10,27	10,27
1.3	Жилая комната	10,01	10,01
1.4	Жилая комната	10,42	10,42
1.5	Кухня-столовая	24,23	24,23
1.6	Уборная	2,18	2,18
1.7	С/У	5,43	5,43
1.8	Лоджия	5,16	2,58
		76,08	73,50
МОП			
1201	Лифтовой холл	17,55	17,55
1202	Лестничная клетка	14,83	14,83
1203	Межквартирный коридор	36,90	36,90
		69,28	69,28
Техническое пространство			
1204	Вентиляционная шахта	0,65	0,65
1205	Вентиляционная шахта	0,69	0,69
		1,34	1,34
Общая площадь помещений		398,50	393,31

5	-	Зам.	04-26		06.26	10101-ИДК23/86-АР/23-72.106- АР3
4	-	Зам.	04-26		05.26	"Комплексная застройка территории, расположенной в границах улиц: Тобольский тракт-Обход города Тюмени (мкр. Губернаторский)" Второй этап
2	-	Зам.	57-25		10.25	
Изм.	Кол.уч.	Лист	№док.	Подп.	Дата	
Разработал		Дзю			06.26	Многоэтажный жилой дом с подземным паркингом ГП-72.106
Проверил		Серебряков			06.26	Стадия: Р; Лист: 6; Листов:
ГАП		Барышов			06.26	План 12 этажа. Секция 106.3
ГИП		Аверин			06.26	DEVISION Архитектура и брендинг
Н.контр		Рябиков			06.26	

Согласовано

Согласовано

Взам. инв. №

Подп. и дата

Инв. № подл.

Формат А2А

План 13 этажа. Секция 106.3.

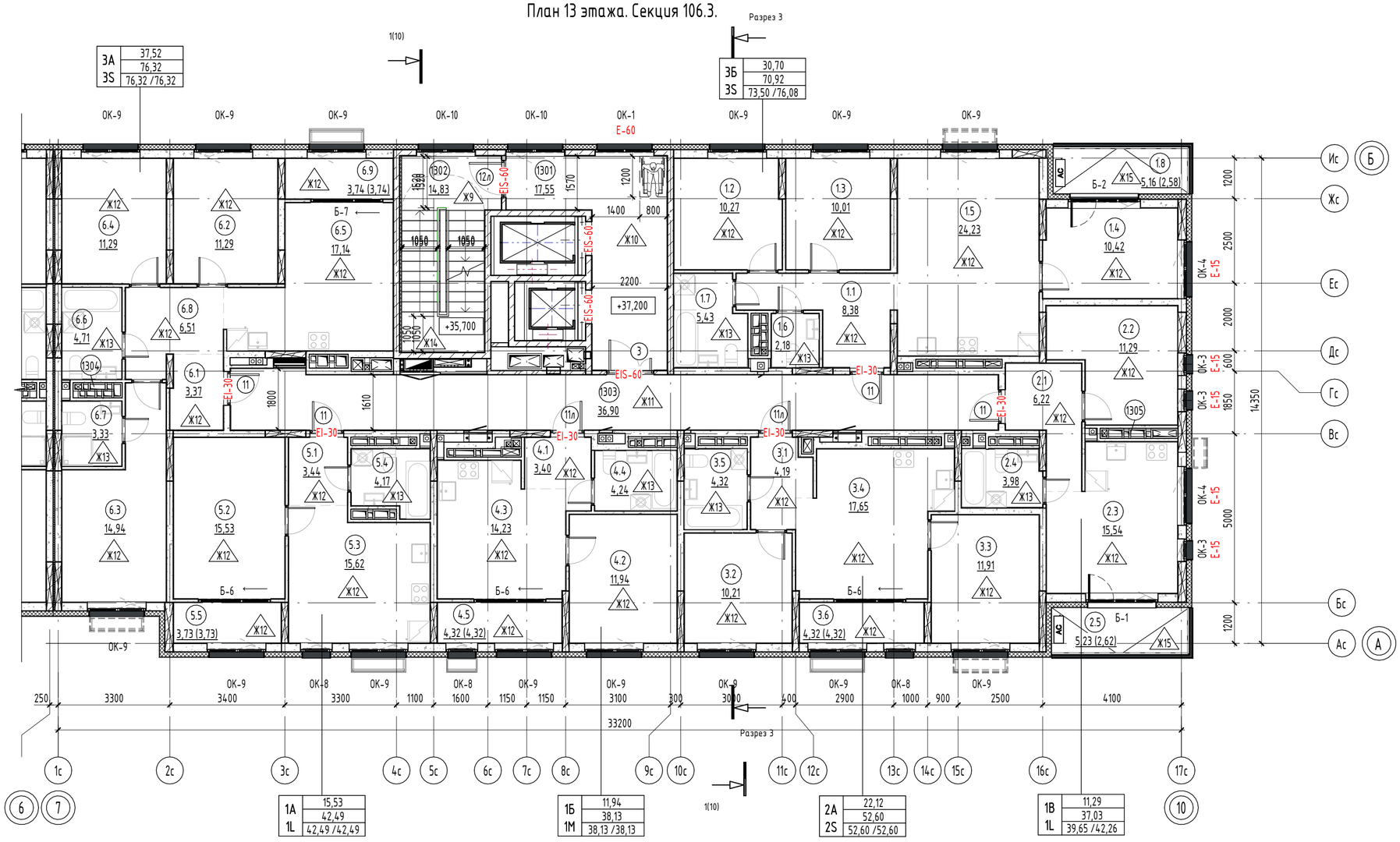

Обозначение марки квартиры

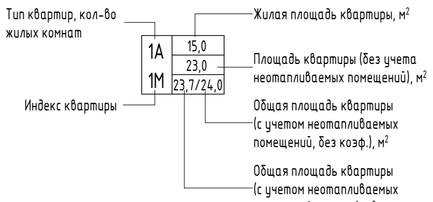

Условные обозначения:

- коллектор водоснабжения
- коллектор отопления
- электрощиток
- пожарный гидрант
- керамзитобетонная стена – 250 мм
- керамзитобетонная стена – 190 мм
- кирпичная перегородка – 120 мм
- монолитный железобетон – 200 мм
- монолитный железобетон – 180 мм
- минераловатный утеплитель – 200 мм
- минераловатный утеплитель – 150 мм
- ГКЛВ – 75 мм
- грязезащитная решетка
- место размещения наружного блока кондиционера
- возможное место установки корзины для кондиционера

001 / 10,2 – Номер и площадь помещения
1 / EIS-60 – Марка двери, Предел огнестойкости
1 – Марка пола
ОК-1 – Марка окна
Б-1 – Марка балконной двери

Компоновочная схема:

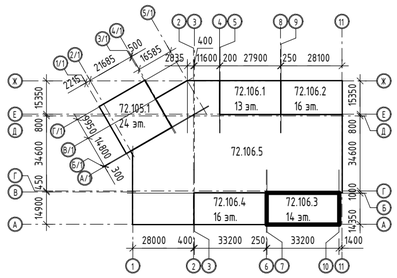

Примечание:
1. Общие указания см. на листе 1.
2. Площади помещений определены по их размерам, измеряемым между отделанными поверхностями стен и перегородок на уровне пола (без учета плинтусов). Отделка стен и перегородок условно принята 20мм.
3. Ограждения выполнить металлическими, покрыть грунтовкой с последующей окраской эмалью, цвет см. АР.ПОФ, ограждения см. АС.
Ограждения в лестничной клетке выполнить высотой 1,2 м от чистого пола, цвет – RAL 7016.
4. Спецификацию элементов заполнения дверных проемов смотри лист - 14.
5. Спецификацию элементов заполнения оконных проемов смотри лист - 12.
6. Спецификацию элементов заполнения балконных проемов смотри лист - 13.
7. Ведомость отделки стен помещений смотреть на листе - 15.
8. Ведомость отделки потолков смотреть на листе - 16.
9. Экспликацию полов смотреть на листах - 17.
10. Лючки ревизии, их габариты и привязку, см. АС
11. EI-30* - противопожарные двери с пределом огнестойкости EI-30 предусматриваются для квартир, расположенных выше 15м.

Экспликацикация помещений 13 этажа

№	Наименование	Площадь, м2	Площадь с коэф., м2
3Б			
1.1	Прихожая	8,38	8,38
1.2	Жилая комната	10,27	10,27
1.3	Жилая комната	10,01	10,01
1.4	Жилая комната	10,42	10,42
1.5	Кухня-столовая	24,23	24,23
1.6	Уборная	2,18	2,18
1.7	С/У	5,43	5,43
1.8	Лоджия	5,16	2,58
		76,08	73,50
1В			
2.1	Прихожая	6,22	6,22
2.2	Жилая комната	11,29	11,29
2.3	Кухня-столовая	15,54	15,54
2.4	С/У	3,98	3,98
2.5	Лоджия	5,23	2,62
		42,26	39,65
2А			
3.1	Прихожая	4,19	4,19
3.2	Жилая комната	10,21	10,21
3.3	Жилая комната	11,91	11,91
3.4	Кухня-столовая	17,65	17,65
3.5	С/У	4,32	4,32
3.6	Зимний сад	4,32	4,32
		52,60	52,60
1Б			
4.1	Прихожая	3,40	3,40
4.2	Жилая комната	11,94	11,94
4.3	Кухня-столовая	14,23	14,23
4.4	С/У	4,24	4,24
4.5	Зимний сад	4,32	4,32
		38,13	38,13
1А			
5.1	Прихожая	3,44	3,44
5.2	Жилая комната	15,53	15,53
5.3	Кухня-столовая	15,62	15,62
5.4	С/У	4,17	4,17
5.5	Зимний сад	3,73	3,73
		42,49	42,49
3А			
6.1	Прихожая	3,37	3,37
6.2	Жилая комната	11,29	11,29
6.3	Жилая комната	14,94	14,94
6.4	Жилая комната	11,29	11,29
6.5	Кухня-столовая	17,14	17,14
6.6	С/У	4,71	4,71
6.7	Уборная	3,33	3,33
6.8	Коридор	6,51	6,51
6.9	Зимний сад	3,74	3,74
		76,32	76,32
МОП			
1301	Лифтовой холл	17,55	17,55
1302	Лестничная клетка	14,83	14,83
1303	Межквартирный коридор	36,90	36,90
		69,28	69,28
Техническое пространство			
1304	Вентиляционная шахта	0,65	0,65
1305	Вентиляционная шахта	0,69	0,69
		1,34	1,34
Общая площадь помещений		398,50	393,31

Изм.	Кол.уч.	Лист	№док.	Подп.	Дата
5	-	Зам.	04-26		06.26
4	-	Зам.	04-26		05.26
2	-	Зам.	57-25		10.25
Разработал		Дзю			06.26
Проверил		Серебряков			06.26
ГАП		Барышов			06.26
ГИП		Аверин			06.26
Н.контр		Рябиков			06.26

10101-ИДК23/86-АР/23-72.106- АР3

"Комплексная застройка территории, расположенной в границах улиц: Тобольский тракт-Обход города Тюмени (мкр. Губернаторский)"
Второй этап

Многоэтажный жилой дом с подземным паркингом ГП-72.106

Стадия	Лист	Листов
Р	7	

План 13 этажа. Секция 106.3

DEVISION Архитектура и брендинг

Формат А2А

Согласовано
Согласовано
Взам. инв. №
Подп. и дата
Инв. № подл.

План 14 этажа. Секция 106.3

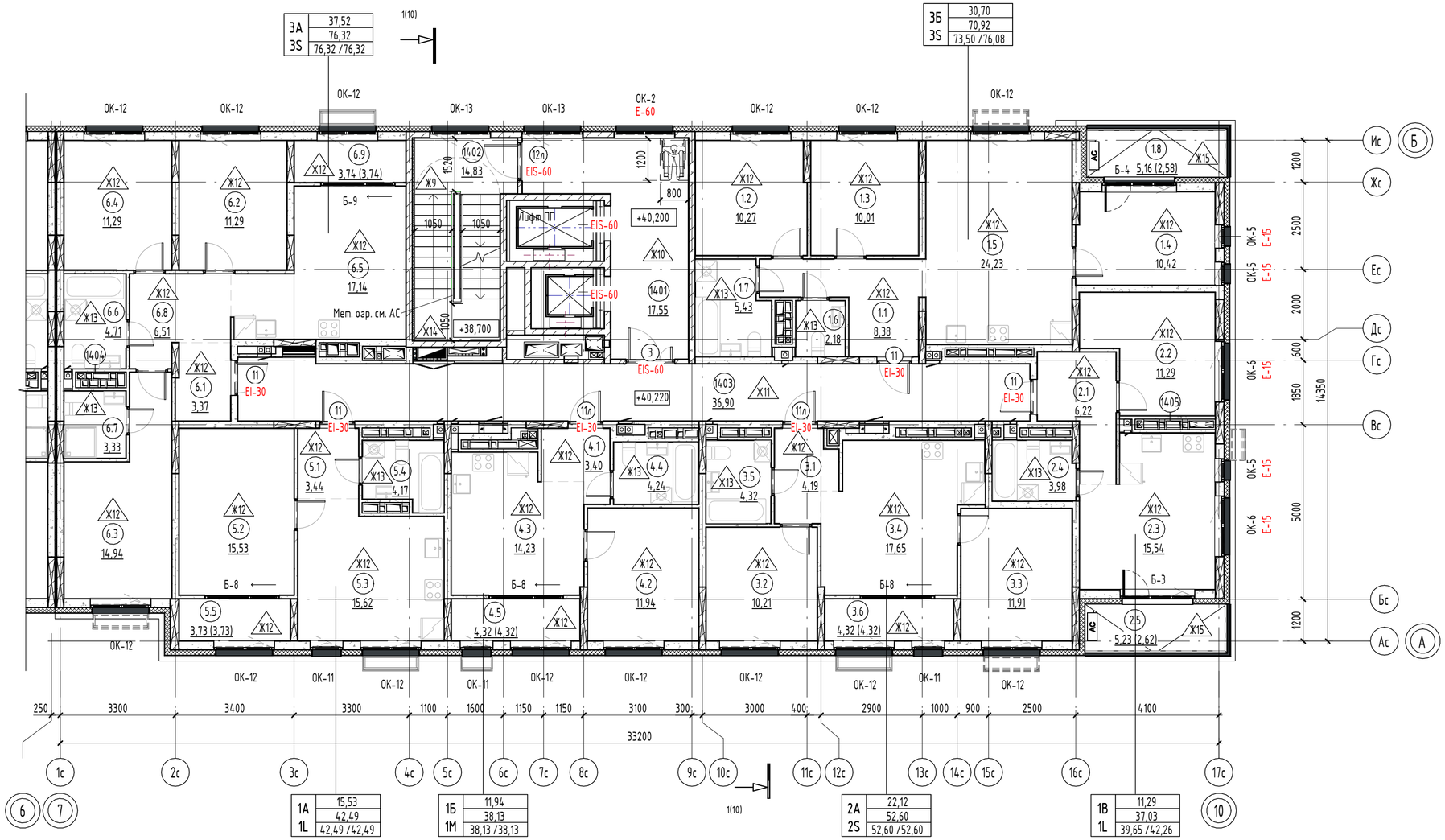

Обозначение марки квартиры

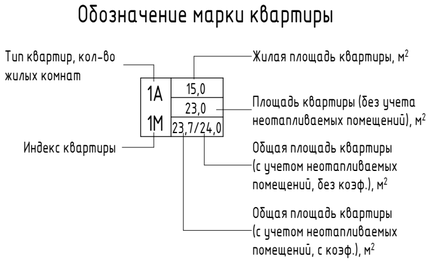

Условные обозначения:

- коллектор водоснабжения
- коллектор отопления
- электрощиток
- пожарный гидрант
- керамзитобетонная стена – 250 мм
- керамзитобетонная стена – 190 мм
- кирпичная перегородка – 120 мм
- монолитный железобетон – 200 мм
- монолитный железобетон – 180 мм
- минераловатный утеплитель – 200 мм
- минераловатный утеплитель – 150 мм
- ГКЛВ – 75 мм
- грязезащитная решетка
- место размещения наружного блока кондиционера
- возможное место установки корзины для кондиционера

001 / 10,2 – Номер и площадь помещения
1 – Марка двери
EIS-60 – Предел огнестойкости
1 – Марка пола
ОК-1 – Марка окна
Б-1 – Марка балконной двери

Компоновочная схема:

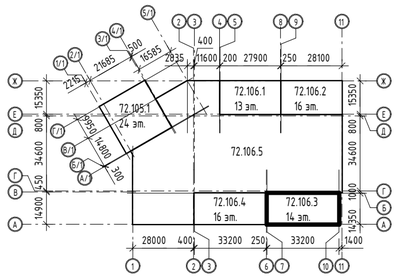

Примечание:
1. Общие указания см. на листе 1.
2. Площади помещений определены по их размерам, измеряемым между отделанными поверхностями стен и перегородок на уровне пола (без учета плинтусов). Отделка стен и перегородок условно принята 20мм.
3. Ограждения выполнить металлическими, покрыть грунтовкой с последующей окраской эмалью, цвет см. АР.ПОФ, ограждения см. АС.
Ограждения в лестничной клетке выполнить высотой 1,2 м от чистого пола, цвет – RAL 7016.
4. Спецификацию элементов заполнения дверных проемов смотри лист - 14.
5. Спецификацию элементов заполнения оконных проемов смотри лист - 12.
6. Спецификацию элементов заполнения балконных проемов смотри лист - 13.
7. Ведомость отделки стен помещений смотреть на листе - 15.
8. Ведомость отделки потолков смотреть на листе - 16.
9. Экспликацию полов смотреть на листах - 17.
10. Лючки ревизии, их габариты и привязку, см. АС
11. EI-30* - противопожарные двери с пределом огнестойкости EI-30 предусматриваются для квартир, расположенных выше 15м.

Экспликацикация помещений 14 этажа

№	Наименование	Площадь, м2	Площадь с коэф., м2
3Б			
1.1	Прихожая	8,38	8,38
1.2	Жилая комната	10,27	10,27
1.3	Жилая комната	10,01	10,01
1.4	Жилая комната	10,42	10,42
1.5	Кухня-столовая	24,23	24,23
1.6	Уборная	2,18	2,18
1.7	С/У	5,43	5,43
1.8	Лоджия	5,16	2,58
		76,08	73,50
1В			
2.1	Прихожая	6,22	6,22
2.2	Жилая комната	11,29	11,29
2.3	Кухня-столовая	15,54	15,54
2.4	С/У	3,98	3,98
2.5	Лоджия	5,23	2,62
		42,26	39,65
2А			
3.1	Прихожая	4,19	4,19
3.2	Жилая комната	10,21	10,21
3.3	Жилая комната	11,91	11,91
3.4	Кухня-столовая	17,65	17,65
3.5	С/У	4,32	4,32
3.6	Зимний сад	4,32	4,32
		52,60	52,60
1Б			
4.1	Прихожая	3,40	3,40
4.2	Жилая комната	11,94	11,94
4.3	Кухня-столовая	14,23	14,23
4.4	С/У	4,24	4,24
4.5	Зимний сад	4,32	4,32
		38,13	38,13
1А			
5.1	Прихожая	3,44	3,44
5.2	Жилая комната	15,53	15,53
5.3	Кухня-столовая	15,62	15,62
5.4	С/У	4,17	4,17
5.5	Зимний сад	3,73	3,73
		42,49	42,49
3А			
6.1	Прихожая	3,37	3,37
6.2	Жилая комната	11,29	11,29
6.3	Жилая комната	14,94	14,94
6.4	Жилая комната	11,29	11,29
6.5	Кухня-столовая	17,14	17,14
6.6	С/У	4,71	4,71
6.7	Уборная	3,33	3,33
6.8	Коридор	6,51	6,51
6.9	Зимний сад	3,74	3,74
		76,32	76,32
МОП			
1401	Лифтовой холл	17,55	17,55
1402	Лестничная клетка	14,83	14,83
1403	Межквартирный коридор	36,90	36,90
		69,28	69,28
Техническое пространство			
1404	Вентиляционная шахта	0,65	0,65
1405	Вентиляционная шахта	0,69	0,69
		1,34	1,34
Общая площадь помещений		398,50	393,31

5	-	Зам.	04-26		06.26	10101-ИДК23/86-АР/23-72.106- АР3
4	-	Зам.	04-26		05.26	"Комплексная застройка территории, расположенной в границах улиц: Тобольский тракт–Обход города Тюмени (мкр. Губернаторский)" Второй этап
2	-	Зам.	57-25		10.25	
Изм.	Кол.уч.	Лист	№док.	Подп.	Дата	
Разработал		Дзю			06.26	Многоэтажный жилой дом с подземным паркингом ГП-72.106
Проверил		Серебряков			06.26	Стадия: Р; Лист: 8; Листов:
ГАП		Барышов			06.26	План 14 этажа. Секция 106.3
ГИП		Аверин			06.26	DEVISION Архитектура и брендинг
Н.контр		Рябиков			06.26	

Согласовано

Согласовано

Взам. инв. №

Подп. и дата

Инв. № подл.

Формат А2А

Экспликацикация помещений кровли		
№	Наименование	Площадь, м2
Техническое помещение		
1701	Машинное помещение	18,75
		18,75
МОП		
1702	Лестничная клетка	22,81
		22,81
Общая площадь помещений		41,56

План кровли. Секция 106.3

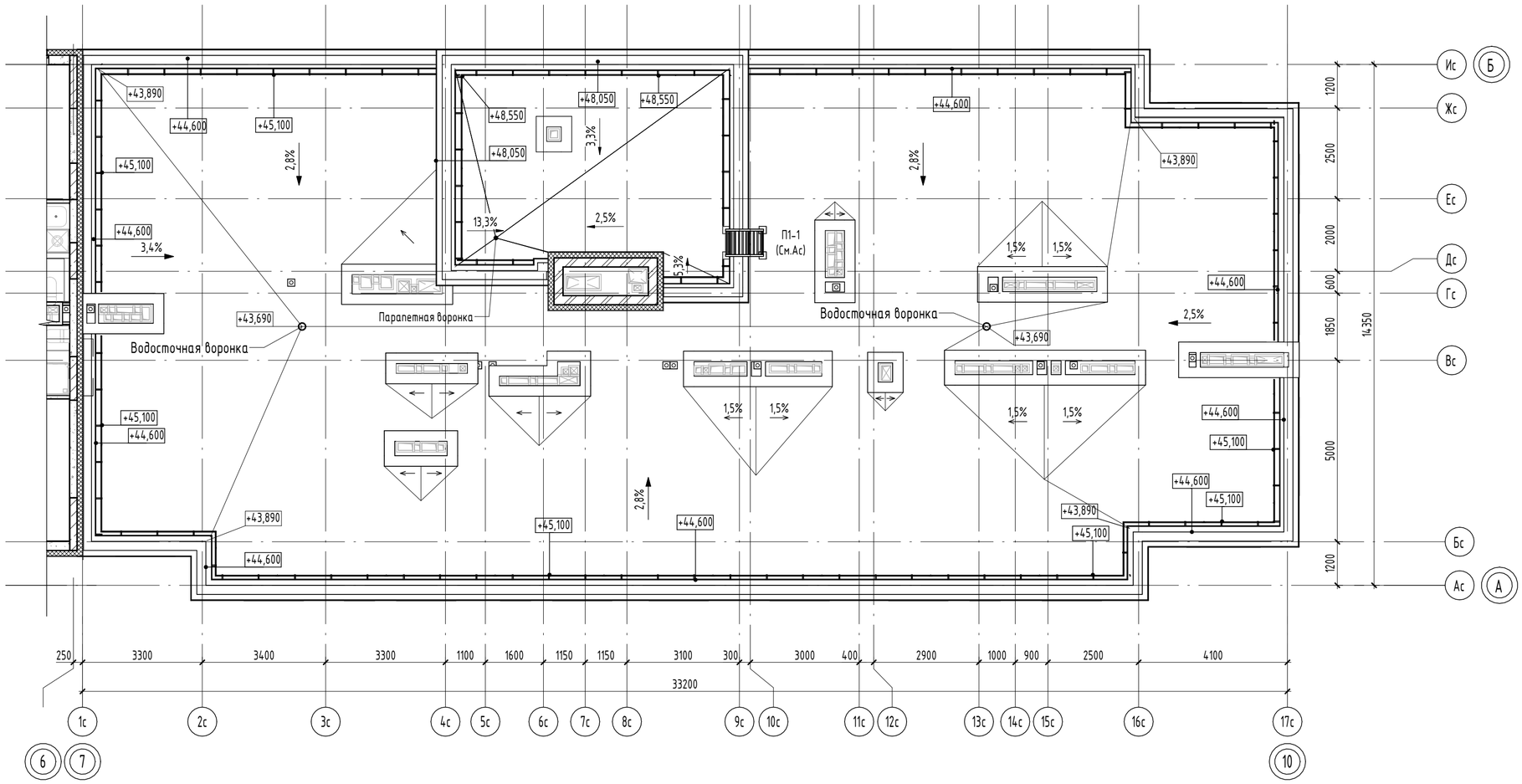

Фрагмент выхода на кровлю. Секция 106.3

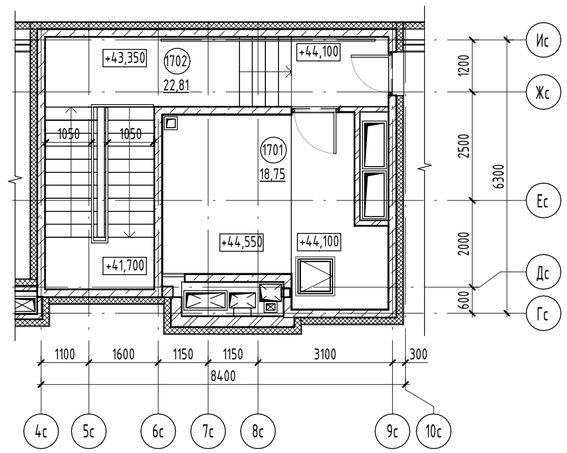

Условные обозначения:

- кирпичная перегородка - 120 мм
- монолитный железобетон - 180 мм
- минераловатный утеплитель - 200 мм
- минераловатный утеплитель - 150 мм
- минераловатный утеплитель - 50 мм

001 — Номер и площадь помещения
10,2
1 — Марка двери
Предел огнестойкости EIS-60

Компоновочная схема:

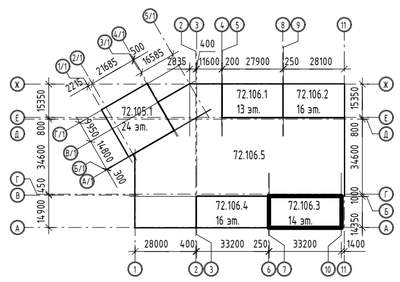

Примечание:
1. Общие указания см. на листе 1.
2. Площади помещений определены по их размерам, измеряемым между отделанными поверхностями стен и перегородок на уровне пола (без учета плинтусов). Отделка стен и перегородок условно принята 20мм.
3. Ограждения в лестничной клетки, выполнить высотой 1,2м от чистого пола, металлическими, окрашенными краской по металлу за 2 раза, RAL 7016. Ограждения выполнить непрерывными с поручнями, рассчитанными на восприятие горизонтальных нагрузок не менее 0,3 кН/м. См. АС.
4. Ограждение парапетов RAL 7016, рассчитанное на восприятие горизонтальных нагрузок не менее 0,3 кН/м. См. АС.
5. Спецификацию элементов заполнения дверных проемов смотри лист - 14.
6. Ведомость отделки стен помещений смотреть на листе - 15.
7. Ведомость отделки потолков смотреть на листе - 16.
8. Экспликацию полов смотреть на листах - 17.
9. Отметки и раскрытие вентиляционных шахт, оборудование на кровли см. ОВ, АС.

5	-	Зам.	04-26		06.26
4	-	Зам.	04-26		05.26
3	-	Зам.	04-26		01.26
2	-	Зам.	57-25		10.25
1	-	Зам.	57-25		05.25
Изм.	Кол.уч.	Лист	№док.	Подп.	Дата
Разработал		Тимерханова			06.26
Проверил		Серебряков			06.26
ГАП		Барышов			06.26
ГИП		Аверин			06.26
Н.контр		Рябиков			06.26

10101-ИДК23/86-АР/23-72.106- АР3

"Комплексная застройка территории, расположенной в границах улиц: Тобольский тракт-Обход города Тюмени (мкр. Губернаторский)"
Второй этап

Многоэтажный жилой дом с подземным паркингом ГП-72.106

Стадия	Лист	Листов
Р	9	

План кровли. Фрагмент выхода на кровлю. Секция 106.3

DEVISION
Архитектура и брендинг

Согласовано
Согласовано
Взам. инв. №
Подп. и дата
Инв. № подл.

Формат А2А

Разрез 1-1. Секция 106.3

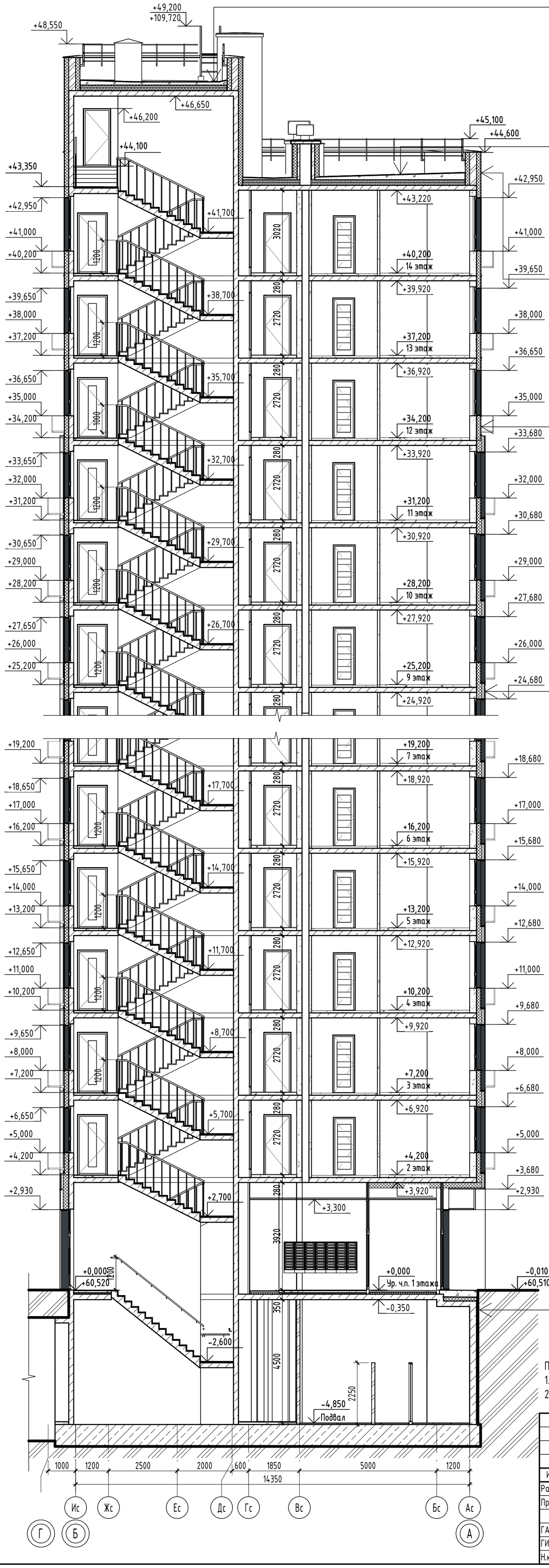

Щебень фр.5	- 20-70 мм
Профилированная мембрана Plastguard GEO	
ПВХ Мембрана Plastfoil Polar	- 1,5 мм
Геотекстиль TERRAISOL	- 100 г/м2
Уклонообразующий слой из плит ПЕНОПЛЭКС УКЛОН по схеме	
Утепление из ПЕНОПЛЭКС	- 200 мм
Плёночная пароизоляция	- 200 мкм
Ж/б плита покрытия	- 200 мм

Щебень фр.5	- 20-70 мм
Профилированная мембрана Plastguard GEO	
ПВХ Мембрана Plastfoil Polar	- 1,5 мм
Геотекстиль TERRAISOL	- 100 г/м2
Уклонообразующий слой из плит ПЕНОПЛЭКС УКЛОН по схеме	
Утепление из ПЕНОПЛЭКС	- 200 мм
Плёночная пароизоляция	- 200 мкм
Ж/б плита покрытия	- 200 мм

- 20 мм	Декоративно-защитная тонкослойная штукатурка
- 150 мм	Минераловатная плита (см. АС)
- 250 мм	Кирпичная кладка
- 100 мм	Минераловатная плита (см. АС)
- 20 мм	Внутренняя отделка наружных стен

Штукатурка по фасадной системе	- 20 мм
Минераловатная плита (см. АС)	- 150 мм
Керамзитобетонные блоки (см. АС)	- 250 мм

Навесной вентилируемый фасад	- 120 мм
Минераловатная плита (см. АС)	- 200 мм
Керамзитобетонные блоки (см. АС)	- 250 мм

Разрез 2-2

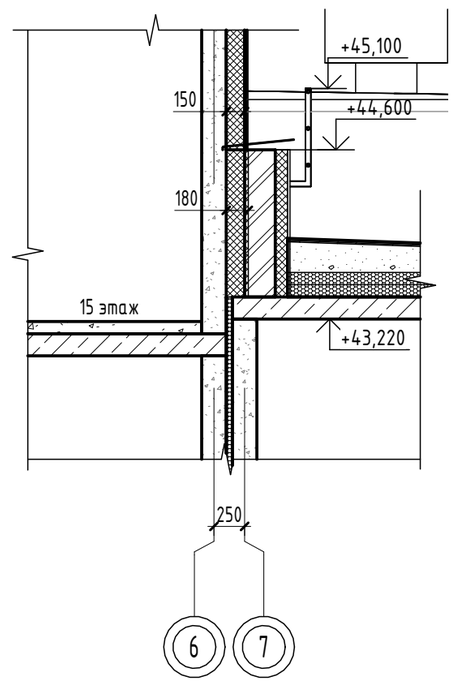

Компоновочная схема:

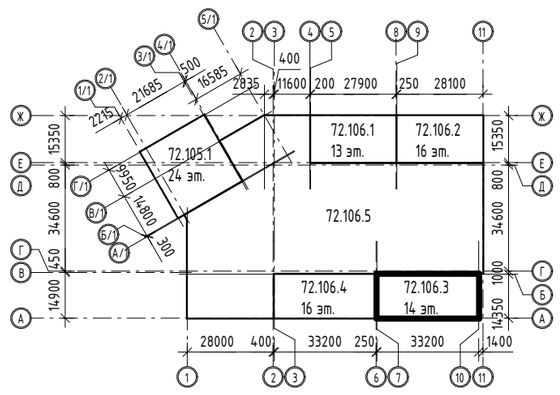

Геотекстиль	
Профилированная мембрана	
- 50 мм	Экструдированный пенополистирол
Гидроизоляция в 2 слоя	
Грунтовка битумным праймером	
- 250 мм	Монолитный ж/б

Примечание:
1. За отметку 0.000 принят уровень чистого пола 1-го этажа, что соответствует абсолютной отметке 60,52.
2. Для фасадов используется фасадная декоративная штукатурка, окрашенная в массе.

						10101-ИДК23/86-АР/23-72.106- АР3	
5	-	Зам.	04-26		06.26	"Комплексная застройка территории, расположенной в границах улиц: Тобольский тракт-Обход города Тюмени (мкр. Губернаторский)" Второй этап	
4	-	Зам.	04-26		05.26		
Изм.	Кол.уч.	Лист	№док.	Подп.	Дата		
Разработал		Тимерханова			06.26	Многоэтажный жилой дом с подземным паркингом ГП-72.106	Стадия: Р; Лист: 10; Листов:
Проверил		Серебряков			06.26		
ГАП		Барышов			06.26	Разрез 1-1. Секция 106.3	DEVISION Архитектура и брендинг
ГИП		Аверин			06.26		
Н.контр		Рябиков			06.26		

Согласовано

Взам. инв. №

Подп. и дата

Инв. № подл.

Формат А2К

Сечение а-а (3)

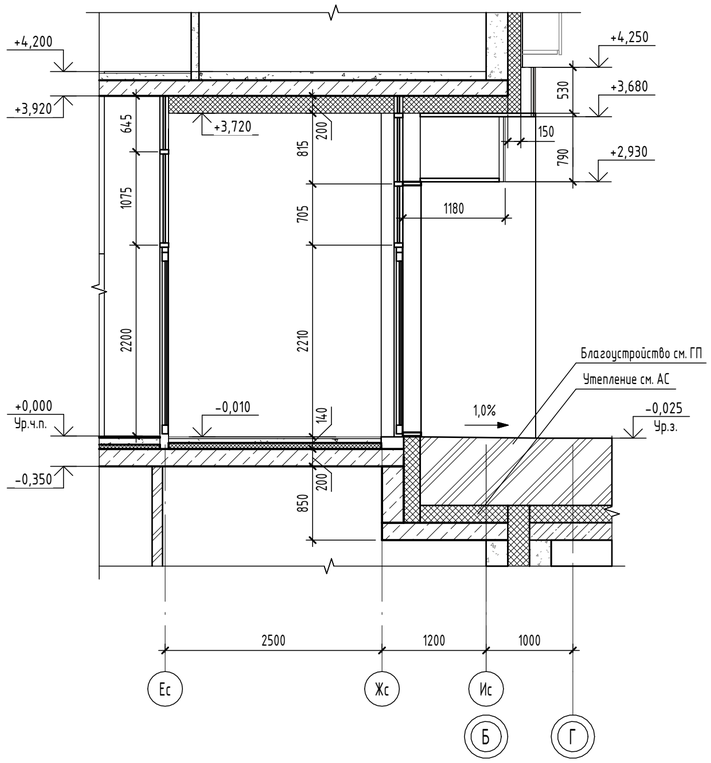

Сечение б-б (3)

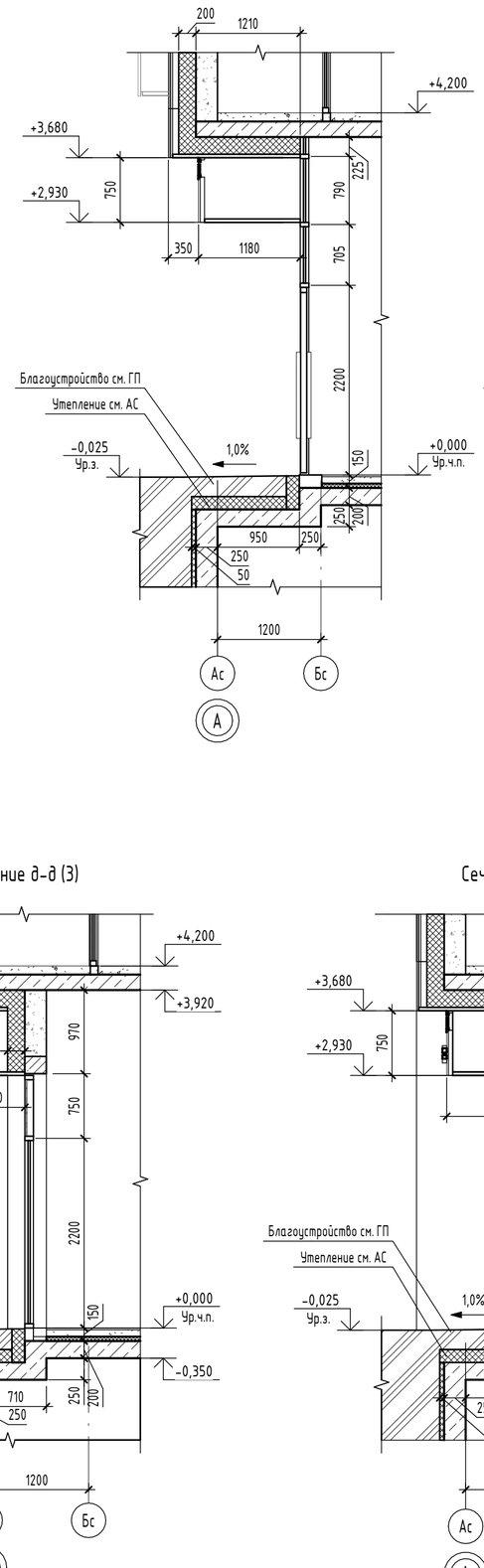

Сечение в-в (3)

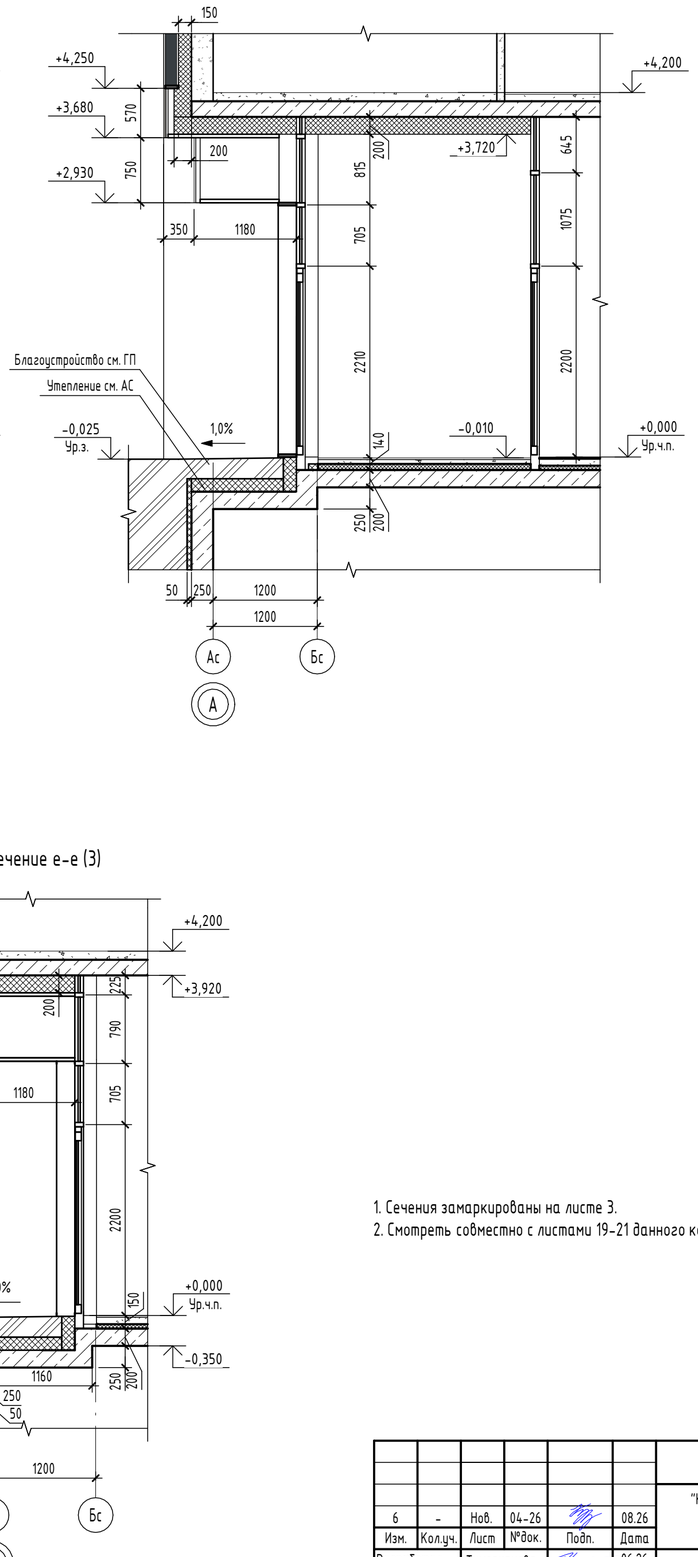

Сечение г-г (3)

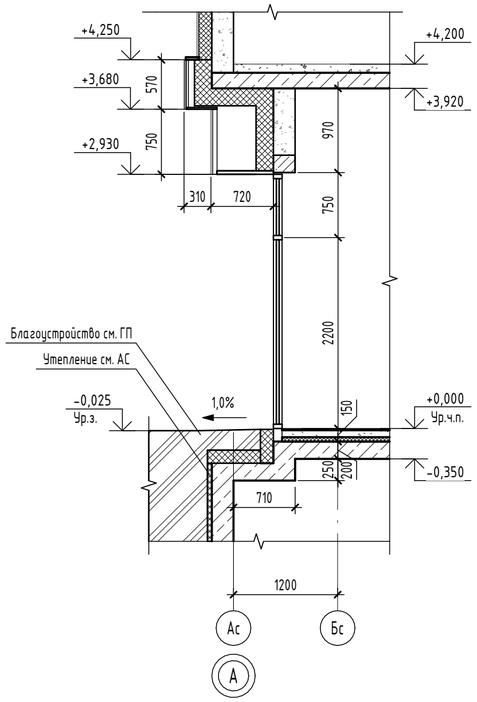

Сечение д-д (3)

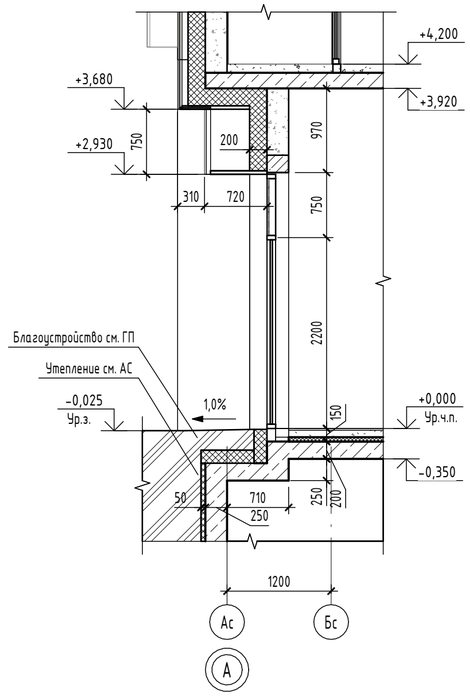

Сечение е-е (3)

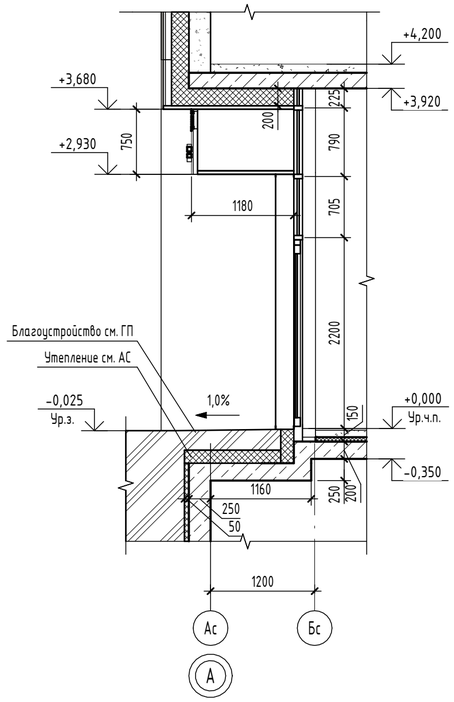

1. Сечения замаркированы на листе 3.
2. Смотреть совместно с листами 19-21 данного комплекта.

						10101-ИДК23/86-АР/23-72.106- АР3	
						"Комплексная застройка территории, расположенной в границах улиц: Тобольский тракт-Обход города Тюмени (мкр. Губернаторский)" Второй этап	
6	-	Нов.	04-26		08.26		
Изм.	Кол.уч.	Лист	№док.	Подп.	Дата		
Разработал		Тимерханова			06.26	Многоэтажный жилой дом с подземным паркингом ГП-72.106	Стадия: Р; Лист: 10.1; Листов:
Проверил		Серебряков			06.26		
ГАП		Барышов			06.26		
ГИП		Аверин			06.26	Сечения по входам. Секция 106.3	DEVISION Архитектура и брендинг
Н.контр		Рябиков			06.26		

Согласовано

Согласовано

Взам. инв. №

Подп. и дата

Инв. № подл.

Формат А2А

Спецификация элементов витражей

Марка экземпляра	Обозначение	Наименование	Всего	Примечание
Внутренний витраж				
Вв-1	ГОСТ 21519-2022	ОА 4070х2190	1	
Вв-2	ГОСТ 21519-2022	ОА КП 4070х3210	1	
Вв-3	ГОСТ 21519-2022	ОА КП 4070х3300	1	
Вв-4	ГОСТ 21519-2022	ОА КП 4070х4645	1	
Наружный витраж				
Вн-1	ГОСТ 21519-2022	ОА 3080х900	1	
Вн-2	ГОСТ 21519-2022	ОА КП 4070х1200	1	
Вн-3	ГОСТ 21519-2022	ОА 3080х1700	3	
Вн-4	ГОСТ 21519-2022	ОА 3080х1700	5	
Вн-5	ГОСТ 21519-2022	ОА КП 4070х2420	2	
Вн-6	ГОСТ 21519-2022	ОА КП 4070х2420	1	
Вн-7	ГОСТ 21519-2022	ОА 3080х3140	1	
Вн-8	ГОСТ 21519-2022	ОА КП 4070х3140	2	
Вн-9	ГОСТ 21519-2022	ОА КП 3080х2420	2	
Вн-10	ГОСТ 21519-2022	ОА КП 3080х2420	1	

Вн-1

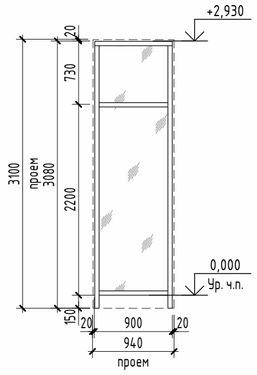

Вн-2

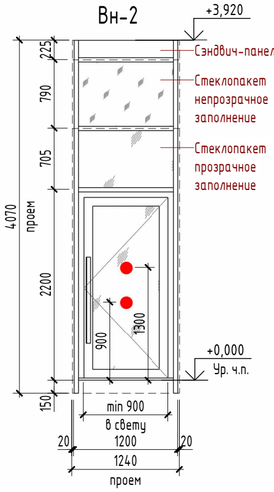

Вн-3

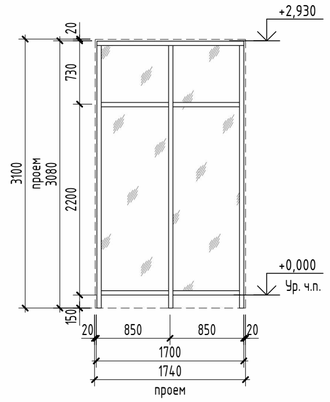

Вн-4

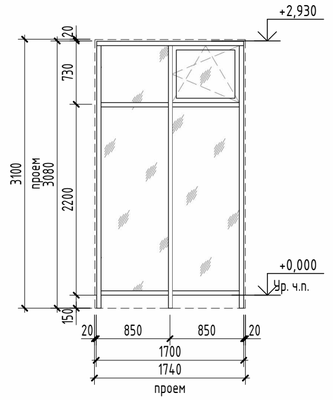

Вн-5, Вн-6 (зерк.)

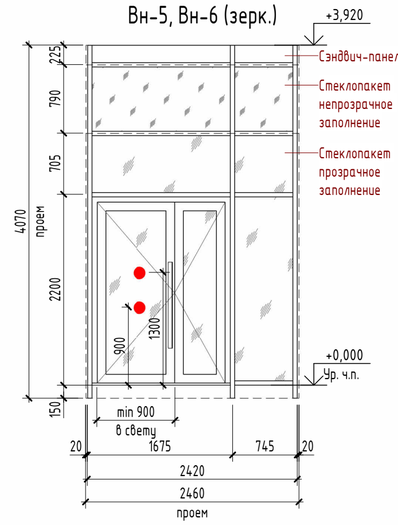

Вн-7

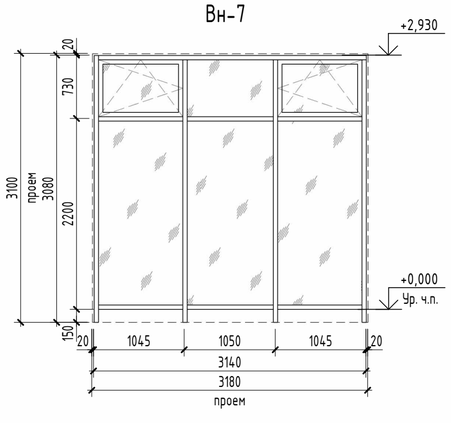

Вн-8

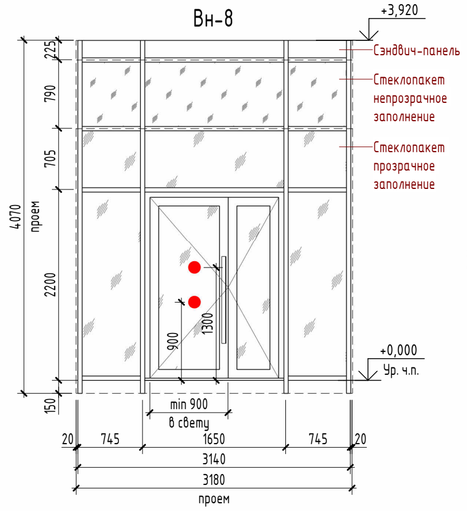

Вн-9, Вн-10 зеркало

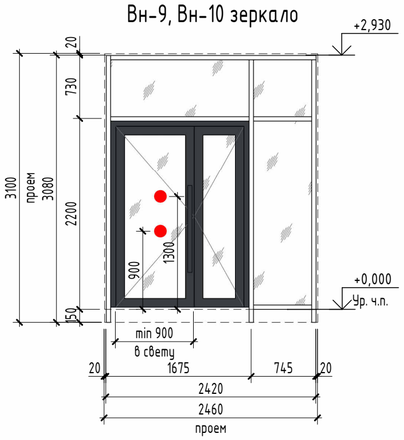

Примечания:
1. Общие указания см. на листе 1.
2. Смотреть маркировку витражей на плане первого этажа, лист 3.
3. Эскизы витражей выполнены с наружной стороны.
4. В спецификации указаны габаритные размеры витражей, без учета монтажного зазора по периметру. Габариты проемов под витражные изделия см. альбом АС. При изготовлении и монтаже изделий уточнить размеры проемов по месту, после окончания кладочных работ.
5. Монтажные швы в проемах витражей выполнить в соответствие с ГОСТ 30971-2012.
6. При монтаже витражных конструкций предусмотреть использование бутилкаучуковых самоклеющихся герметизирующих лент.
7. Приведенное сопротивление теплопередаче наружных витражей не менее R=0.71 м2С/Вт.
8. Наружные витражи выполнить в теплом профиле с заполнением двухкамерным стеклопакетом.
9. Наружное стекло витражей выполнить закаленным. Остекление дверей витражей тамбуров предусмотреть с ударобезопасной пленкой кл. А3.1.
10. Двери в витражах выполнить утепленными, с уплотнением в притворах, с доводчиком.
11. Доводчики устанавливаемые на двери должны закрываться с усилием 19,5Нм, обеспечивающие задержку автоматического закрывания дверей не менее 5 секунд.
12. Полотна двупольной двери, ведущей из лестничной клетки наружу, оборудовать устройством самозакрывания с координацией последовательного закрывания полотен.
13. Витражи из алюминиевого профиля с наружной стороны окрасить в заводских условиях согласно цвету по RAL, смотреть паспорт цветового решения фасадов (альбом 10101-ИДК23/86-АР/23-72.106-АР.ПОФ).
14. С внутренней стороны помещений, профиля окрасить в заводских условиях согласно цвету по RAL 9003.
15. Согласно СП 59.13330.2020 на прозрачных полотнах дверей предусмотреть яркую контрастную маркировку в форме круга диаметром от 0,1 до 0,2 м на уровнях 0,9-1,0 м и 1,3-1,4 м.
16. Высота порогов не должна превышать 14 мм.

В8-1

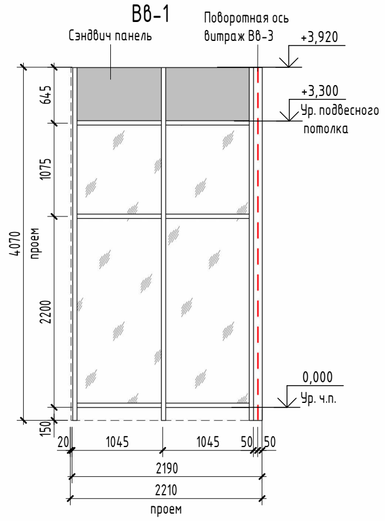

В8-2

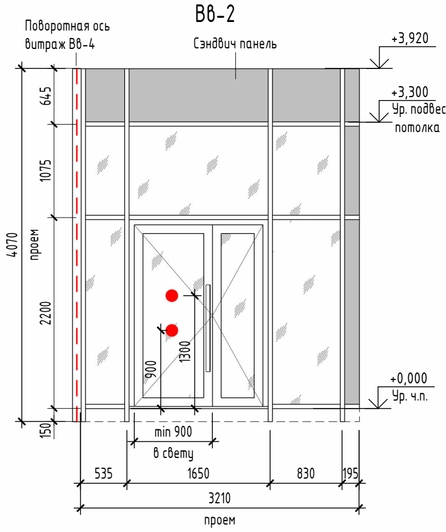

В8-3

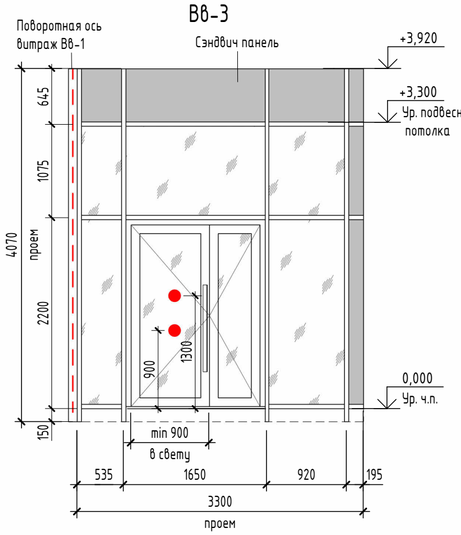

В8-4

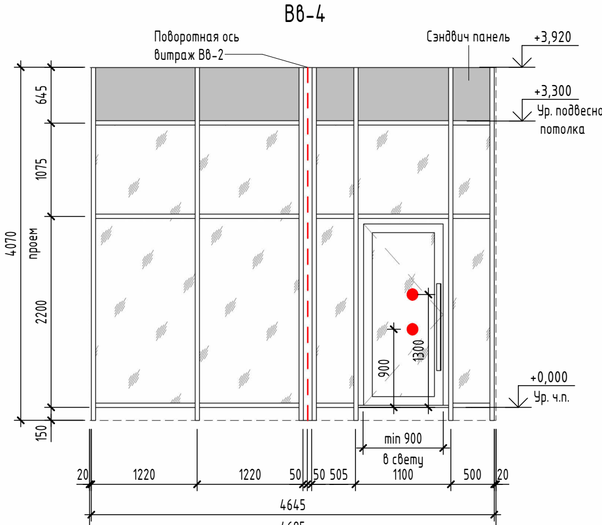

						10101-ИДК23/86-АР/23-72.106- АР3
						"Комплексная застройка территории, расположенной в границах улиц: Тобольский тракт-Обход города Тюмени (мкр. Губернаторский)" Второй этап
1	-	Зам.	57-25		05.25	
Изм.	Кол.уч.	Лист	№док.	Подп.	Дата	
Разработал		Тимерханова			06.26	Многоэтажный жилой дом с подземным паркингом ГП-72.106
Проверил		Серебряков			06.26	
ГАП		Барышов			06.26	Спецификация витражей. Схема габаритных размеров витражей
ГИП		Аверин			06.26	
Н.контр		Рябиков			06.26	

Стадия	Лист	Листов
Р	11	

DEVISION
Архитектура и брендинг

Согласовано

Согласовано

Взам. инв.№

Подп. и дата

Инв.№ подл.

Формат А2А

Спецификация элементов заполнения оконных проемов

Ном. поз.	Обозначение	Наименование	Размеры проема hxb (мм)	Цвет окна с фасада	Количество по этажам															Всего	Примечание
					ТЭ	1 эт	2 эт	3 эт	4 эт	5 эт	6 эт	7 эт	8 эт	9 эт	10 эт	11 эт	12 эт	13 эт	14 эт	Кровля	
ОК-1	ГОСТ 21519-2022, ГОСТ Р 53308-2009	ОА ОСП 1660х1700 Е-60	1700х1740	RAL 7016	0	0	1	1	1	1	1	1	1	1	1	1	1	1	0	0	12	
ОК-2	ГОСТ 21519-2022, ГОСТ Р 53308-2009	ОА ОСП 1960х1700 Е-60	2000х1740	RAL 7016	0	0	0	0	0	0	0	0	0	0	0	0	0	0	1	0	1	
ОК-3	ГОСТ 21519-2022, ГОСТ Р 53308-2009	ОА ОСП 2410х630 Е-15	2450х670	RAL 7016	0	0	0	0	0	0	0	0	0	0	0	0	0	3	0	0	3	см. прим. 14
ОК-4	ГОСТ 21519-2022, ГОСТ Р 53308-2009	ОА КП 2410х1700 Е-15	2450х1740	RAL 7016	0	0	0	0	0	0	0	0	0	0	0	0	0	2	0	0	2	см. прим. 14
ОК-5	ГОСТ 21519-2022, ГОСТ Р 53308-2009	ОА ОСП 2710х630 Е-15	2750х670	RAL 7016	0	0	0	0	0	0	0	0	0	0	0	0	0	3	0	0	3	см. прим. 14
ОК-6	ГОСТ 21519-2022, ГОСТ Р 53308-2009	ОА КП 2710х1700 Е-15	2750х1740	RAL 7016	0	0	0	0	0	0	0	0	0	0	0	0	0	2	0	0	2	см. прим. 14
ОК-7	ГОСТ 23166-2024	ОП ОСП 1660х630	1700х670	Антрацитово-серый брашированный (KD874-34)	0	0	0	0	0	0	0	0	0	0	0	0	3	0	0	0	3	
ОК-8	ГОСТ 23166-2024	ОП ОСП 1660х900	1700х940	Антрацитово-серый брашированный (KD874-34)	0	0	3	3	3	3	3	3	3	3	3	3	3	3	0	0	36	
ОК-9	ГОСТ 23166-2024	ОП ОСП К 1660х1700	1700х1740	Антрацитово-серый брашированный (KD874-34)	0	0	17	17	17	17	17	17	17	17	17	17	16	14	0	0	200	
ОК-10	ГОСТ 23166-2024	ОП ОСП К 1660х1700	1700х1740	Антрацитово-серый брашированный (KD874-34)	0	0	2	2	2	2	2	2	2	2	2	2	2	2	0	0	24	оборудовано замком
ОК-11	ГОСТ 23166-2024	ОП ОСП 1960х900	2000х940	Антрацитово-серый брашированный (KD874-34)	0	0	0	0	0	0	0	0	0	0	0	0	0	0	3	0	3	
ОК-12	ГОСТ 23166-2024	ОП ОСП К 1960х1700	2000х1740	Антрацитово-серый брашированный (KD874-34)	0	0	0	0	0	0	0	0	0	0	0	0	0	0	14	0	14	
ОК-13	ГОСТ 23166-2024	ОП ОСП К 1960х1700	2000х1740	Антрацитово-серый брашированный (KD874-34)	0	0	0	0	0	0	0	0	0	0	0	0	0	0	2	0	2	оборудовано замком
ОК-14	ГОСТ 21519-2022, ГОСТ Р 53308-2009	БА К О/Л Е-15 2410х2620	2600х2640	Антрацитово-серый брашированный (KD874-34)	0	0	1	1	1	1	1	1	1	1	1	1	0	0	0	0	10	см. прим. 12,13,14
ОК-14*	ГОСТ 21519-2022, ГОСТ Р 53308-2009	БА К О/Л Е-15 2410х1040	2600х1130	Антрацитово-серый брашированный (KD874-34)	0	0	1	1	1	1	1	1	1	1	1	1	0	0	0	0	10	см. прим. 12,13,14
ОК-15	ГОСТ 21519-2022, ГОСТ Р 53308-2009	БА К О/Л Е-15 2410х2620	2600х2640	Антрацитово-серый брашированный (KD874-34)	0	0	1	1	1	1	1	1	1	1	1	1	0	0	0	0	10	см. прим. 12,13,14
ОК-15*	ГОСТ 21519-2022, ГОСТ Р 53308-2009	БА К О/Л Е-15 2410х1040	2600х1130	Антрацитово-серый брашированный (KD874-34)	0	0	1	1	1	1	1	1	1	1	1	1	0	0	0	0	10	см. прим. 12,13,14

ОК-1

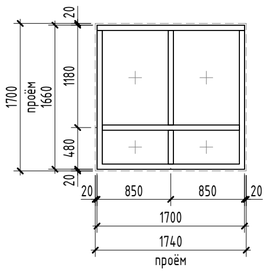

ОК-2

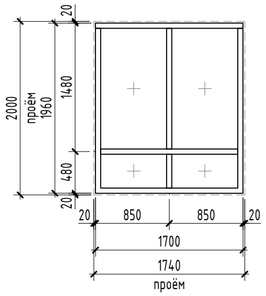

ОК-3

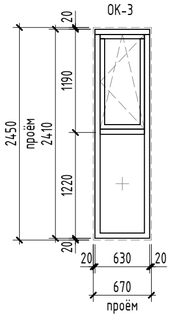

ОК-4

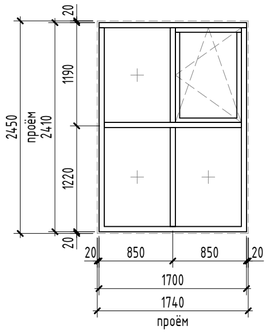

ОК-5

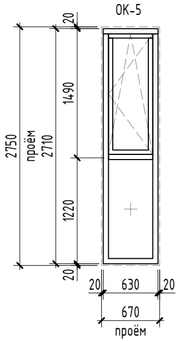

ОК-6

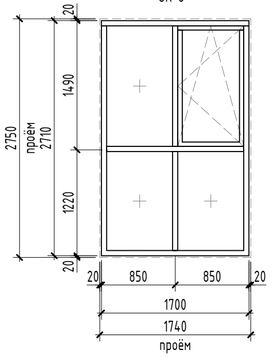

ОК-7

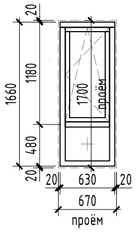

ОК-8

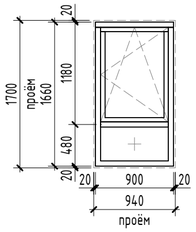

ОК-9

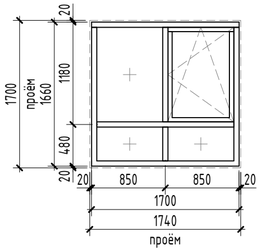

ОК-11

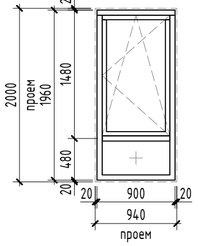

ОК-13

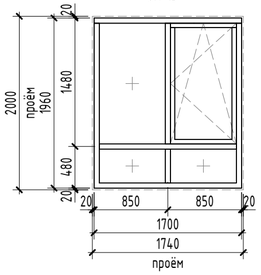

ОК-12

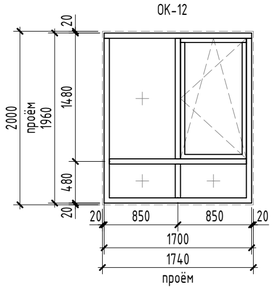

ОК-10

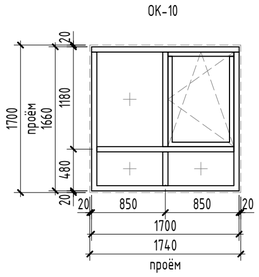

ОК-14

ОК-14*

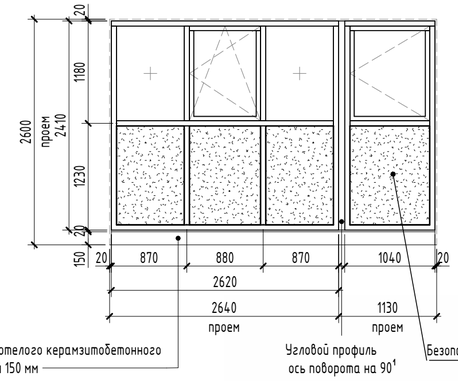

ОК-15*

ОК-15

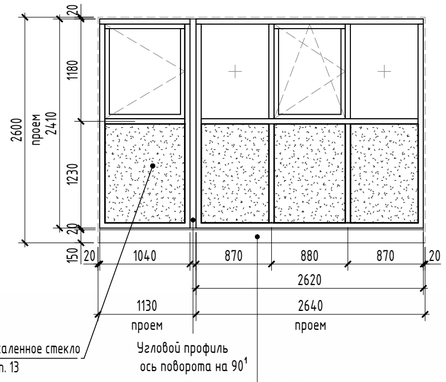

Узел примыкания оконного блока

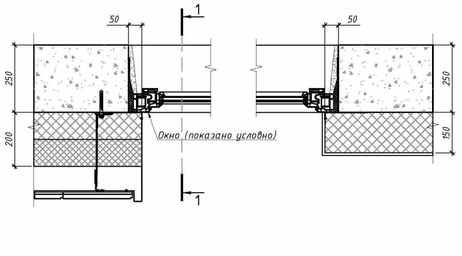

1-1

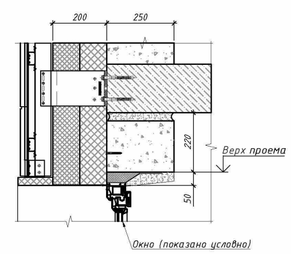

Примечание:

1. Общие указания см. на листе 1.
2. Смотри маркировку окон на поэтажных планах, листы - 4-8.
3. Эскизы балконных блоков выполнены с наружной стороны.
4. При монтаже балконных конструкций предусмотреть использование бутилкаучуковых самоклеящихся герметизирующих лент.
5. В спецификации указаны габаритные размеры окна, относительно проема в стене с учетом монтажного зазора 20мм по периметру. При изготовлении и монтаже рекомендуется уточнить размеры проемов по месту, после окончания кладочных работ. Габариты проемов под оконные изделия см. в альбоме АС.
6. Светопрозрачные оконные конструкции класса по сопротивлению теплопередаче R Б2, ширина профиля не менее 70мм, с функцией микропроветривания. Все размеры окон и витражей уточнить по месту установки. Окна выполнить фирмой по выбору заказчика. Сертификаты соответствия конструкции предоставляется фирмой - изготовителем. Оконные блоки и витражи в основных помещениях, где могут находиться дети без присмотра взрослых, предусмотрены с применением систем безопасности для предотвращения открывания оконных блоков детьми и предупреждения случайного выпадения детей из окон в соответствии с пунктами 5.1.12 ГОСТ 23166-2024,
7. Полимерные материалы для изготовления окон, а также комплектующие должны иметь заключения санитарно-эпидемиологической безопасности.
8. На все открывающиеся створки окон установить прибор ограничения открывания для проветривания, а также защитные устройства, ограничивающие доступ детей.
9. Все окна выполнять с двухкамерным стеклопакетом.
10. Окна из ПВХ и алюминиевого профиля с наружной стороны окрасить в заводских условиях согласно цвету по RAL, указанному в спецификации.
11. В нижней части применить полупрозрачное, либо непрозрачное стекло (тонированное в массе, стемалит).
12. Внутреннее стекло в стеклопакетах с энергоэффективным покрытием.
13. Высоту нижнего экрана остекления ОК-3 - ОК-6 и ОК-14, ОК-14*, ОК-15, ОК-15* принять не менее 1200 мм от уровня чистого пола. На этой высоте в рамной конструкции должен быть предусмотрен основной горизонтальный ригель профильной системы, воспринимающий горизонтальные нагрузки не менее 0,5 кН/м с коэффициентом надёжности по нагрузке равным 1,2 (основной стеклонесущий ригель), рассчитанный на сочетание нагрузки от ветра и собственного веса стекла. (п.5.3.2.5 ГОСТ Р 56926-2016). В качестве светопрозрачного заполнения нижнего экрана (при площади светопрозрачного заполнения более 0,35м2) применить только безопасное закаленное стекло по ГОСТ 30698 или многослойное по ГОСТ 30826 с классом защиты не ниже СМ3 и РЗА (п.5.3.2 ГОСТ 23166-2024).
14. Нижняя часть остекления ОК-3 - ОК-6, ОК-14, ОК-14*, ОК-15, ОК-15* до ригеля выполнена из безопасного закаленного стекла Е-15 по ГОСТ 30698 не ниже СМ3.

Изм.	Кол.уч.	Лист	№док.	Подп.	Дата
5	-	Зам.	04-26		06.26
4	-	Зам.	04-26		05.26
2	-	Зам.	57-25		10.25
Разработал		Тимерханова			06.26
Проверил		Серебряков			06.26
ГАП		Барышов			06.26
ГИП		Аверин			06.26
Н.контр		Рябиков			06.26

10101-ИДК23/86-АР/23-72.106- АР3

"Комплексная застройка территории, расположенной в границах улиц: Тобольский тракт-Обход города Тюмени (мкр. Губернаторский)"
Второй этап

Многоэтажный жилой дом с подземным паркингом ГП-72.106

Стадия	Лист	Листов
Р	12	

Спецификация и эскизы элементов заполнения оконных проемов

DEVISION
Архитектура и брендинг

Формат А2А

Согласовано

Согласовано

Взам. инв. №

Подп. и дата

Инв. № подл.

Спецификация элементов заполнения балконных проемов

Ном. поз.	Обозначение	Наименование	Размер проема hxb (мм)	Цвет окна с фасада	ТЭ	1 эт	2 эт	3 эт	4 эт	5 эт	6 эт	7 эт	8 эт	9 эт	10 эт	11 эт	12 эт	13 эт	14 эт	Кровля	Всего	Примечание
Теплые балконные двери																						
Б-1	ГОСТ 23166-2024	БП ОСП 2560х2100 Ф П	2600х2140	Антрацитово-серый брашированный (KD874-34)	0	0	0	0	0	0	0	0	0	0	0	0	0	1	0	0	1	
Б-2	ГОСТ 23166-2024	БП ОСП 2560х2100 Ф Л	2600х2140	Антрацитово-серый брашированный (KD874-34)	0	0	0	0	0	0	0	0	0	0	0	0	0	1	0	0	1	
Б-3	ГОСТ 23166-2024	БП ОСП 2860х2100 Ф П	2900х2140	Антрацитово-серый брашированный (KD874-34)	0	0	0	0	0	0	0	0	0	0	0	0	0	0	1	0	1	
Б-4	ГОСТ 23166-2024	БП ОСП 2860х2100 Ф Л	2900х2140	Антрацитово-серый брашированный (KD874-34)	0	0	0	0	0	0	0	0	0	0	0	0	0	0	1	0	1	
Б-10	ГОСТ 23166-2024	БП ОСП 2410х2100 Ф П	2450х2140	Антрацитово-серый брашированный (KD874-34)	0	0	0	0	0	0	0	0	0	0	0	0	1	0	0	0	1	
Б-11	ГОСТ 23166-2024	БП ОСП 2410х2100 Ф Л	2450х2140	Антрацитово-серый брашированный (KD874-34)	0	0	0	0	0	0	0	0	0	0	0	0	1	0	0	0	1	
Холодные балконные двери																						
Б-5	ГОСТ 21519-2022	ДАВ О ОП 2480х870 Ф Л	2500х910	Антрацитово-серый брашированный (KD874-34)	0	0	1	1	1	1	1	1	1	1	1	1	0	0	0	0	10	
Б-6	ГОСТ 21519-2022	ДАВ О ОП 2480х2100 Ф Рз ПР	2500х2140	Антрацитово-серый брашированный (KD874-34)	0	0	4	4	4	4	4	4	4	4	4	4	3	3	0	0	46	
Б-7	ГОСТ 21519-2022	ДАВ О ОП 2480х2100 Ф Рз Л	2500х2140	Антрацитово-серый брашированный (KD874-34)	0	0	1	1	1	1	1	1	1	1	1	1	1	1	0	0	12	
Б-8	ГОСТ 21519-2022	ДАВ О ОП 2780х2100 Ф Рз ПР	2800х2140	Антрацитово-серый брашированный (KD874-34)	0	0	0	0	0	0	0	0	0	0	0	0	0	0	3	0	3	
Б-9	ГОСТ 21519-2022	ДАВ О ОП 2780х2100 Ф Рз Л	2800х2140	Антрацитово-серый брашированный (KD874-34)	0	0	0	0	0	0	0	0	0	0	0	0	0	0	1	0	1	

Примечание:
1. Общие указания см. на листе 1.
2. Смотри маркировку окон на поэтажных планах, листы - 4-8.
3. Эскизы балконных блоков выполнены с наружной стороны.
4. При монтаже балконных конструкций предусмотреть использование бутилкаучуковых самоклеящихся герметизирующих лент.
5. В спецификации указаны габаритные размеры окна, относительно проема в стене с учетом монтажного зазора 20мм по периметру. При изготовлении и монтаже рекомендуется уточнить размеры проемов по месту, после окончания кладочных работ. Габариты проемов под оконные изделия см. в альбоме АС.
6. Светопрозрачные оконные конструкции класса по сопротивлению теплопередаче R Б2, ширина профиля не менее 70мм, с функцией микропроветривания. Все размеры окон и витражей уточнить по месту установки. Окна выполнить фирмой по выбору заказчика. Сертификаты соответствия конструкции предоставляется фирмой - изготовителем. Оконные блоки и витражи в основных помещениях, где могут находиться дети без присмотра взрослых, предусмотрены с применением систем безопасности для предотвращения открывания оконных блоков детьми и предупреждения случайного выпадения детей из окон в соответствии с пунктами 5.1.12 ГОСТ 23166-2024,
7. Полимерные материалы для изготовления окон, а также комплектующие должны иметь заключения санитарно-эпидемиологической безопасности.
8. На все открывающиеся створки окон установить прибор ограничения открывания для проветривания, а также защитные устройства, ограничивающие доступ детей.
9. Все окна выполнять с двухкамерным стеклопакетом.
10. Окна из ПВХ и алюминиевого профиля с наружной стороны окрасить в заводских условиях согласно цвету по RAL, указанному в спецификации.
11. В нижней части применить полупрозрачное, либо непрозрачное стекло (тонированное в массе, стемалит).
12. Внутреннее стекло в стеклопакетах с энергоэффективным покрытием.
13. Высоту нижнего экрана остекления ОК-3 - ОК-6 и ОК-14, ОК-14*, ОК-15, ОК-15* принять не менее 1200 мм от уровня чистого пола. На этой высоте в рамной конструкции должен быть предусмотрен основной горизонтальный ригель профильной системы, воспринимающий горизонтальные нагрузки не менее 0,5 кН/м с коэффициентом надёжности по нагрузке равным 1,2 (основной стеклонесущий ригель), рассчитанный на сочетание нагрузки от ветра и собственного веса стекла. (п.5.3.2.5 ГОСТ Р 56926-2016). В качестве светопрозрачного заполнения нижнего экрана (при площади светопрозрачного заполнения более 0,35м2) применить только безопасное закаленное стекло по ГОСТ 30698 или многослойное по ГОСТ 30826 с классом защиты не ниже СМ3 и РЗА (п.5.3.2 ГОСТ 23166-2024).
14. Нижняя часть остекления ОК-3 - ОК-6, ОК-14, ОК-14*, ОК-15, ОК-15* до ригеля выполнена из безопасного закаленного стекла Е-15 по ГОСТ 30698 не ниже СМ3.

Б-1, Б-2 (зерк)

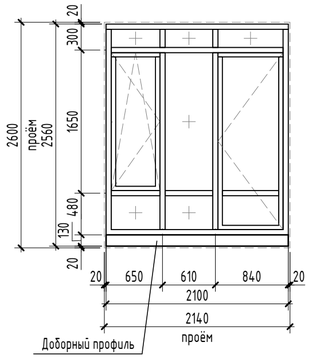

Б-3, Б-4 (зерк)

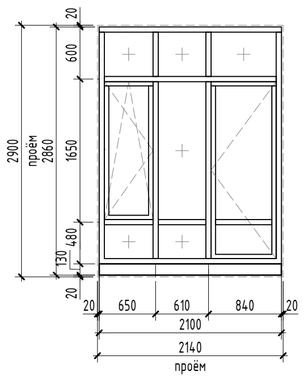

Б-5

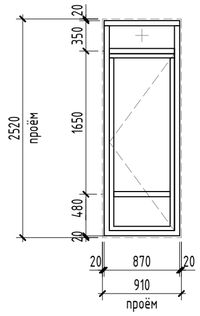

Б-6, Б-7 (зерк)

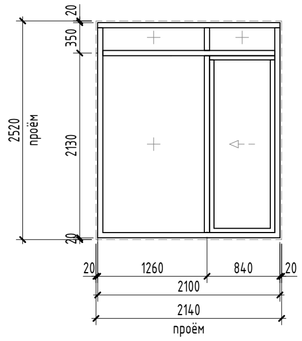

Б-8, Б-9 (зерк)

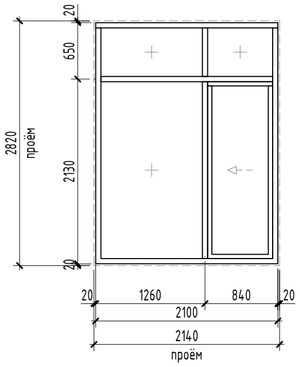

Б-10, Б-11 (зерк)

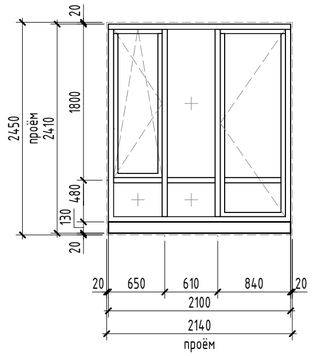

						10101-ИДК23/86-АР/23-72.106- АР3	
6	-	Зам.	04-26		08.26	"Комплексная застройка территории, расположенной в границах улиц: Тобольский тракт-Обход города Тюмени (мкр. Губернаторский)" Второй этап	
2	-	Зам.	57-25		10.25		
Изм.	Кол.уч.	Лист	№док.	Подп.	Дата		
Разработал		Тимерханова			06.26	Многоэтажный жилой дом с подземным паркингом ГП-72.106	Стадия: Р; Лист: 13; Листов:
Проверил		Серебряков			06.26		
ГАП		Барышов			06.26		
ГИП		Аверин			06.26	Спецификация элементов заполнения балконных проемов	DEVISION Архитектура и брендинг
Н.контр		Рябиков			06.26		

Согласовано

Согласовано

Взам. инв. №

Подп. и дата

Инв. № подл.

Формат А2А

Спецификация заполнения дверных проемов

Ном. поз.	Обозначение	Наименование	Размеры проема hxb (мм)	Количество на этаже																Итого	Примечание
				ТЭ	1	2	3	4	5	6	7	8	9	10	11	12	13	14	Кровля		
1л	ГОСТ 31173-2016	ДСВв Оп 2100х760 Прг Вн Л	2120х800	26	0	0	0	0	0	0	0	0	0	0	0	0	0	0	0	26	Оборудованная замком
1	ГОСТ 31173-2016	ДСВв Оп 2100х760 Прг Вн Пр	2120х800	23	0	0	0	0	0	0	0	0	0	0	0	0	0	0	0	23	Оборудованная замком
2л	ГОСТ 31173-2016	ДСВв Оп 2180х760 Прг Н О Л	2200х800	0	1	0	0	0	0	0	0	0	0	0	0	0	0	0	0	1	Оборудованная замком
3	ГОСТ Р 57327-2016	ДПСО 02 2180х1360 Пр EIS-60	2200х1400	0	0	1	1	1	1	1	1	1	1	1	1	1	1	1	0	13	Оборудованная доводчиком
4л	ГОСТ 31173-2016	ДСВ Оп 2180х960 Прг Н О Л	2200х1000	0	0	2	2	2	2	0	0	0	0	0	0	0	0	0	0	8	Утепленная, уплотненная в притворах, оборудованная замком
4	ГОСТ 31173-2016	ДСВ Оп 2180х960 Прг Н О Пр	2200х1000	0	0	4	4	4	4	0	0	0	0	0	0	0	0	0	0	16	Утепленная, уплотненная в притворах, оборудованная замком
5	ГОСТ 31173-2016	ДСВв Оп 2080х1060 Прг Вн Пр	2100х1100	0	0	0	0	0	0	0	0	0	0	0	0	0	0	0	1	1	Оборудованная замком
6л	ГОСТ 23747-2015	ДАН О Оп 2930х1060 Ф П Р Л	2950х1100	0	1	0	0	0	0	0	0	0	0	0	0	0	0	0	0	1	Оборудованная доводчиком
7л	ГОСТ 23747-2015	ДАН О Дв Ф П Р 2930х1700 Л	2950х1740	0	1	0	0	0	0	0	0	0	0	0	0	0	0	0	0	1	Уплотненная в притворах, оборудованная доводчиком, теплого профиля
8л	ГОСТ Р 57327-2016	ДПС 01 2080х960 Л EI-30	2100х1000	2	0	0	0	0	0	0	0	0	0	0	0	0	0	0	0	2	Оборудованная замком
9л	ГОСТ Р 57327-2016	ДПС 01 2080х960 Л EI-60	2100х1000	4	0	0	0	0	0	0	0	0	0	0	0	0	0	0	0	4	Оборудованная доводчиком
9	ГОСТ Р 57327-2016	ДПС 01 2080х960 Пр EI-60	2100х1000	2	0	0	0	0	0	0	0	0	0	0	0	0	0	0	0	2	Оборудованная доводчиком
10л	ГОСТ Р 57327-2016	ДПС 01 2080х1060 Л EI-30	2100х1100	1	0	0	0	0	0	0	0	0	0	0	0	0	0	0	0	1	Оборудованная доводчиком
11л	ГОСТ Р 57327-2016	ДПС 01 2180х960 Л EI-30	2200х1000	0	0	0	0	0	0	2	2	2	2	2	2	2	2	2	0	18	Утепленная, уплотненная в притворах, оборудованная замком
11	ГОСТ Р 57327-2016	ДПС 01 2180х960 Пр EI-30	2200х1000	0	0	0	0	0	0	4	4	4	4	4	4	4	4	4	0	36	Утепленная, уплотненная в притворах, оборудованная замком
12л	ГОСТ Р 57327-2016	ДПСО 01 2180х1060 Л EIS-60	2200х1100	1	0	1	1	1	1	1	1	1	1	1	1	1	1	1	0	14	Оборудованная доводчиком
13л	ГОСТ Р 57327-2016	ДПСО 01 2180х1160 Л EIS-30	2200х1200	0	1	0	0	0	0	0	0	0	0	0	0	0	0	0	0	1	Оборудованная доводчиком
14	ГОСТ Р 57327-2016	ДПСО 01 2080х1060 Пр EI-60	2100х1100	1	0	0	0	0	0	0	0	0	0	0	0	0	0	0	0	1	Оборудованная доводчиком
15	ГОСТ Р 57327-2016	ДПСО 01 2080х1060 Пр EI-30	2100х1100	1	0	0	0	0	0	0	0	0	0	0	0	0	0	0	0	1	Оборудованная доводчиком
16	ГОСТ Р 57327-2016	ДПС 01 2080х960 Л EI-30	2100х1000	0	0	0	0	0	0	0	0	0	0	0	0	0	0	0	1	1	Утепленная, уплотненная в притворах, оборудованная замком
17л	ГОСТ Р 57327-2016	ДПСО 01 2080х1060 Л EIS-60	2100х1100	1	0	0	0	0	0	0	0	0	0	0	0	0	0	0	0	1	Оборудованная доводчиком
18	Индивидуальная	ЛПМ 800х800EI-60	900х900	0	0	0	0	0	0	0	0	0	0	0	0	0	0	0	1	1	Люк наружный кровельный противопожарный

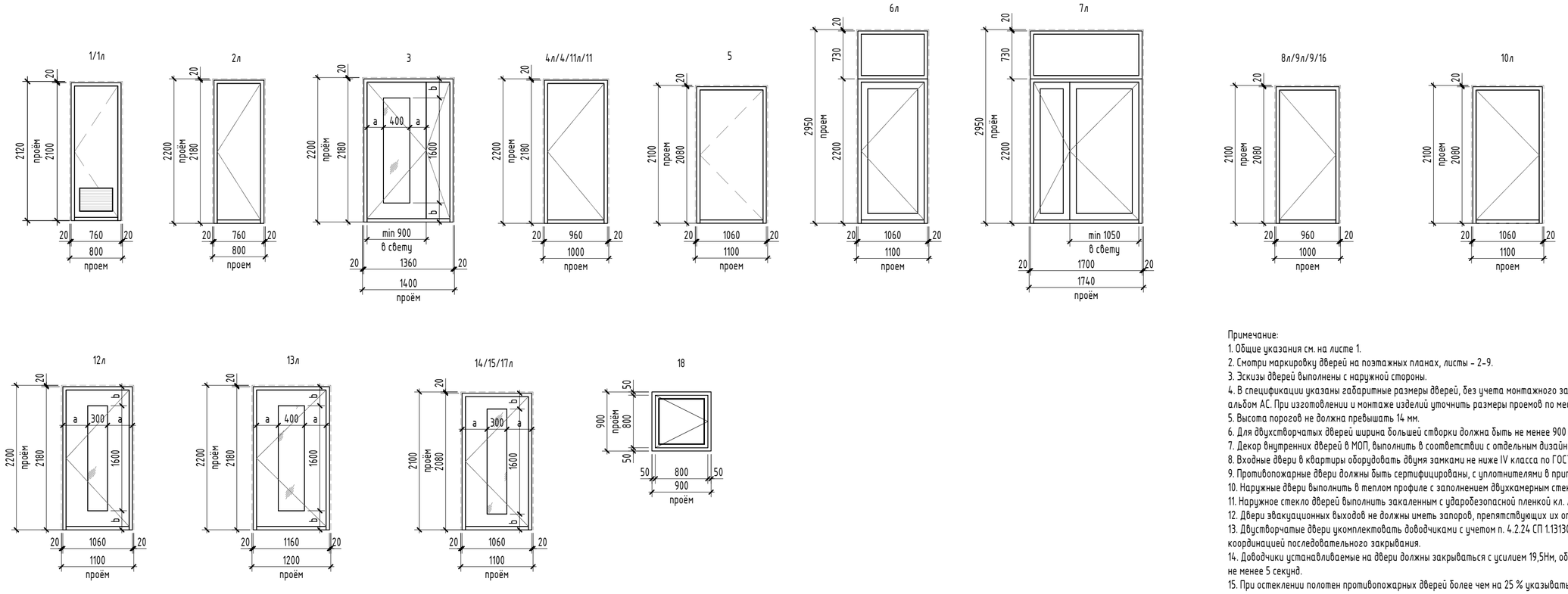

Примечание:
1. Общие указания см. на листе 1.
2. Смотри маркировку дверей на поэтажных планах, листы - 2-9.
3. Эскизы дверей выполнены с наружной стороны.
4. В спецификации указаны габаритные размеры дверей, без учета монтажного зазора, 20 мм по периметру. Габариты проемов для дверей см. альбом АС. При изготовлении и монтаже изделий уточнить размеры проемов по месту, после окончания кладочных работ.
5. Высота порогов не должна превышать 14 мм.
6. Для двухстворчатых дверей ширина большей створки должна быть не менее 900 мм в свету.
7. Декор внутренних дверей в МОП, выполнить в соответствии с отдельным дизайн-проектом.
8. Входные двери в квартиры оборудовать двумя замками не ниже IV класса по ГОСТ 5089.
9. Противопожарные двери должны быть сертифицированы, с уплотнителями в притворах. Все противопожарные двери оснастить доводчиками.
10. Наружные двери выполнить в теплом профиле с заполнением двухкамерным стеклопакетом.
11. Наружное стекло дверей выполнить закаленным с ударобезопасной пленкой кл. А3.1.
12. Двери эвакуационных выходов не должны иметь запоров, препятствующих их открыванию изнутри.
13. Двустворчатые двери укомплектовать доводчиками с учетом п. 4.2.24 СП 1.13130-2020 – обе створки оборудовать доводчиками с координацией последовательного закрывания.
14. Доводчики устанавливаемые на двери должны закрываться с усилием 19,5Нм, обеспечивающие задержку автоматического закрывания дверей не менее 5 секунд.
15. При остеклении полотен противопожарных дверей более чем на 25 % указывать показатель с индексом W.

Изм.	Кол.уч.	Лист	№док.	Подп.	Дата
4	-	Зам.	04-26		05.26
3	-	Зам.	04-26		01.26
1	-	Зам.	57-25		05.25

Разработал	Дзю		06.26
Проверил	Серебряков		06.26
ГАП	Барышов		06.26
ГИП	Аверин		06.26
Н.контр	Рябиков		06.26

10101-ИДК23/86-АР/23-72.106- АР3

"Комплексная застройка территории, расположенной в границах улиц: Тобольский тракт-Обход города Тюмени (мкр. Губернаторский)"
Второй этап

Многоэтажный жилой дом с подземным паркингом ГП-72.106

Стадия	Лист	Листов
Р	14	

Спецификация элементов заполнения дверных проемов. Схемы габаритрых размеров дверных проемов

DEVISION
Архитектура и брендинг

Формат А2А

Согласовано

Согласовано

Взам. инв. №

Подп. и дата

Инв. № подл.

Согласовано

Взам. инв. №

Подп. и дата

Инв. № подл.

Ведомость отделки потолков жилого дома

Наименование помещения	Вид отделки потолка	Площадь, м2	Примечание
ОБЩАЯ ПЛОЩАДЬ КВАРТИР			
Зимний сад	Без отделки	301,78	
Лоджия	Без отделки	31,80	
Жилая комната	Очистка, отбивка наплывов, затирка швов	1684,47	
Коридор	Очистка, отбивка наплывов, затирка швов	84,58	
Кухня-столовая	Очистка, отбивка наплывов, затирка швов	1363,57	
Прихожая	Очистка, отбивка наплывов, затирка швов	376,75	
С/У	Очистка, отбивка наплывов, затирка швов	349,06	
Уборная	Очистка, отбивка наплывов, затирка швов	71,59	
ОБЩАЯ ПЛОЩАДЬ КЛАДОВЫХ			
Кладовая	Без отделки	200,99	
Проход	Без отделки	75,47	
ОБЩАЯ ПЛОЩАДЬ КОММЕРЦИИ			
Помещение	Очистка, отбивка наплывов, затирка швов	235,35	
С/У	Очистка, отбивка наплывов, затирка швов	16,41	
Тамбур	Очистка, отбивка наплывов, затирка швов	25,42	
ОБЩАЯ ПЛОЩАДЬ МОП			
Лифтовой холл	Очистка, отбивка наплывов, затирка швов, грунтовка, подвесной потолок "Грильято"	232,31	Согласно дизайн-проекту МОП
Межквартирный коридор	Очистка, отбивка наплывов, затирка швов, грунтовка, подвесной потолок "Грильято"	479,74	Согласно дизайн-проекту МОП
Лестничная клетка	Очистка, отбивка наплывов, затирка швов, шпатлевка, окраска водно-дисперсионной акриловой краской	215,61	Согласно дизайн-проекту МОП
ОБЩАЯ ПЛОЩАДЬ МОП 1 ЭТАЖА			

Ведомость отделки потолков жилого дома

Наименование помещения	Вид отделки потолка	Площадь, м2	Примечание
Колясочная	Очистка, отбивка наплывов, затирка швов, грунтовка, подвесной потолок "Грильято"	17,04	Согласно дизайн-проекту МОП
Лестничная клетка	Очистка, отбивка наплывов, затирка швов, грунтовка, подвесной потолок "Грильято"	19,76	Согласно дизайн-проекту МОП
Тамбур	Очистка, отбивка наплывов, затирка швов, грунтовка, подвесной потолок "Грильято"	14,95	Согласно дизайн-проекту МОП
Холл	Очистка, отбивка наплывов, затирка швов, грунтовка, подвесной потолок "Грильято"	12,76	Согласно дизайн-проекту МОП
Выход из подземного этажа	Очистка, отбивка наплывов, затирка швов, шпатлевка, окраска водно-дисперсионной акриловой краской	1,36	Согласно дизайн-проекту МОП
ПУИ	Очистка, отбивка наплывов, затирка швов, шпатлевка, окраска водно-дисперсионной акриловой краской	3,94	
Тамбур	Очистка, отбивка наплывов, затирка швов, шпатлевка, окраска водно-дисперсионной акриловой краской	31,84	Согласно дизайн-проекту МОП
ОБЩАЯ ПЛОЩАДЬ МОП ПОДЗЕМНОГО ЭТАЖА			
Выход из подземного этажа	Очистка, отбивка наплывов, затирка швов, шпатлевка, окраска водно-дисперсионной акриловой краской	17,50	
Коридор	Очистка, отбивка наплывов, затирка швов, шпатлевка, окраска водно-дисперсионной акриловой краской	79,20	
Тамбур-шлюз	Очистка, отбивка наплывов, затирка швов, шпатлевка, окраска водно-дисперсионной акриловой краской	20,75	
ОБЩАЯ ПЛОЩАДЬ ТЕХНИЧЕСКИХ ПОМЕЩЕНИЙ			
Вентиляционная шахта	Без отделки	17,45	
Машинное помещение	Очистка, отбивка наплывов, затирка швов, шпатлевка, окраска водно-дисперсионной акриловой краской	18,75	
Помещение СС	Утеплитель, зашивка ГКЛ (2 слоя), шпатлевка, штукатурка, окраска водно-дисперсионной акриловой краской	9,89	
Электрощитовая	Утеплитель, зашивка ГКЛ (2 слоя), шпатлевка, штукатурка, окраска водно-дисперсионной акриловой краской	19,01	

Изм.	Кол.уч.	Лист	№док.	Подп.	Дата
Разработал		Дзю			06.26
Проверил		Серебряков			06.26
ГАП		Барышов			06.26
ГИП		Аверин			06.26
Н.контр		Рябиков			06.26

10101-ИДК23/86-АР/23-72.106- АР3

"Комплексная застройка территории, расположенной в границах улиц: Тобольский тракт-Обход города Тюмени (мкр. Губернаторский)"
Второй этап

Многоэтажный жилой дом с подземным паркингом ГП-72.106

Стадия	Лист	Листов
Р	15	

Ведомость отделки потолков

DEVISION
Архитектура и брендинг

Формат А3А

Отделка Стены. Первый этаж		
Наименование отделки	Площадь	Примечание
МОП		
Фасадная штукатурка по утеплителю, окраска фасадными красками	1,33	
Выход из подземного этажа		
Цементно-песчаная штукатурка, шпатлевка, окраска водно-дисперсионной акриловой краской	11,53	
КУИ		
Улучшенная штукатурка цементно-песчаным раствором	33,61	Согласно дизайн поекту МОП
Колясочная		
Улучшенная штукатурка гипсовыми смесями, шпатлевка, окраска водно-дисперсионной акриловой краской / штукатурка цементно-песчаным раствором, облицовка керамогранитом	33,20	Согласно дизайн поекту МОП
Лестничная клетка		
Улучшенная штукатурка гипсовыми смесями, шпатлевка, окраска водно-дисперсионной акриловой краской / штукатурка цементно-песчаным раствором, облицовка керамогранитом	118,32	Согласно дизайн поекту МОП
Лифтовой холл		
Улучшенная штукатурка гипсовыми смесями, шпатлевка, окраска водно-дисперсионной акриловой краской / штукатурка цементно-песчаным раствором, облицовка керамогранитом	39,89	Согласно дизайн поекту МОП
Тамбур		
Улучшенная штукатурка гипсовыми смесями, шпатлевка, окраска водно-дисперсионной акриловой краской / штукатурка цементно-песчаным раствором, облицовка керамогранитом	42,02	Согласно дизайн поекту МОП
Тамбур (001, 004)		
Фасадная штукатурка по утеплителю, окраска фасадными красками	25,08	
Холл		
Улучшенная штукатурка гипсовыми смесями, шпатлевка, окраска водно-дисперсионной акриловой краской / штукатурка цементно-песчаным раствором, облицовка керамогранитом	48,08	Согласно дизайн поекту МОП

Отделка Стены. Подземный этаж		
Наименование отделки	Площадь	Примечание
МОП		
Выход из подземного этажа		
Цементно-песчаная штукатурка, шпатлевка, окраска водно-дисперсионной акриловой краской	141,56	
Коридор		
Улучшенная штукатурка гипсовыми смесями, шпатлевка, окраска водно-дисперсионной акриловой краской / штукатурка цементно-песчаным раствором, облицовка керамогранитом	407,55	
Тамбур-шлюз		
Улучшенная штукатурка гипсовыми смесями, шпатлевка, окраска водно-дисперсионной акриловой краской / штукатурка цементно-песчаным раствором, облицовка керамогранитом	119,37	
Технические помещения		
Помещение СС		
Цементно-песчаная штукатурка, шпатлевка, окраска водно-дисперсионной акриловой краской	56,50	
Электрощитовая		
Цементно-песчаная штукатурка, шпатлевка, окраска водно-дисперсионной акриловой краской	82,71	

Отделка Стены. 2-14 этаж		
Наименование отделки	Площадь	Примечание
Квартира		
Жилая комната		
Улучшенная штукатурка гипсовыми смесями, шпаклевка	4821,90	
Зимний сад		
Улучшенная штукатурка гипсовыми смесями, шпаклевка	1183,03	
Коридор		
Улучшенная штукатурка гипсовыми смесями, шпаклевка	210,44	
Кухня-столовая		
Улучшенная штукатурка гипсовыми смесями, шпаклевка	2930,51	
Прихожая		
Улучшенная штукатурка гипсовыми смесями, шпаклевка	1429,62	
С/У		
Улучшенная штукатурка цементно-песчаным раствором	1744,95	
Уборная		
Улучшенная штукатурка цементно-песчаным раствором	431,57	
МОП		
Лестничная клетка		
Улучшенная штукатурка гипсовыми смесями, шпатлевка, окраска водно-дисперсионной акриловой краской / штукатурка цементно-песчаным раствором, облицовка керамогранитом	633,75	Согласно дизайн поекту МОП
Лифтовой холл		
Улучшенная штукатурка гипсовыми смесями, шпатлевка, окраска водно-дисперсионной акриловой краской / штукатурка цементно-песчаным раствором, облицовка керамогранитом	584,67	Согласно дизайн поекту МОП
Межквартирный коридор		
Улучшенная штукатурка гипсовыми смесями, шпатлевка, окраска водно-дисперсионной акриловой краской / штукатурка цементно-песчаным раствором, облицовка керамогранитом	1533,06	Согласно дизайн поекту МОП
Технические помещения		
Машинное помещение		
Цементно-песчаная штукатурка, шпатлевка, окраска водно-дисперсионной акриловой краской	62,11	

1. Чистовые материалы, для внутренней отделки помещений должны быть нетоксичны, устойчивые к проведению уборки влажным способом и обработки дезинфицирующими средствами.
2. Класс пожарной опасности материалов стен и потолков, для зданий более 9 этажей, но не более 17 этажей:
- вестибюли, лестничные клетки, лифтовые холлы – КМ1 (Г1, В1, Д2, Т2)
- общие коридоры, холлы, фойе – КМ2 (Г1, В2, Д2, Т2)
3. Класс пожарной опасности материалов стен и потолков, для зданий более 17 этажей:
- вестибюли, лестничные клетки, лифтовые холлы – КМ0 (НГ)
- общие коридоры, холлы, фойе – КМ1 (Г1, В1, Д2, Т2)
4. Наличие сертификатов пожарной безопасности на применяемые отделочные материалы обязательно.
5. В процессе производства отделочных работ в здании выполнить герметизацию швов и стыков конструкций стен, мест ввода и прохождения электропроводки, санитарнотехнических и других коммуникаций через перекрытия, стены, и другие ограждения, мест стыковки вентиляционных блоков, во избежание проникновения, обитания, размножения и расселения синантропных членистоногих организмов.
6. В МОПах, нежилых помещениях чистовая отделка потолков и стен выполняется по индивидуальному дизайн-проекту.
7. Применение отделочных материалов, используемых на путях эвакуации (тамбуры, вестибюль, коридоры, лестничные клетки), допускается (согласно Федеральному закону №123-ФЗ) класса пожарной опасности не выше, чем:
- для стен – со свойствами материалов не ниже Г1-В2-Д2-Т2.
8. Наличие сертификатов пожарной безопасности на применяемые отделочные материалы обязательно.
9. В процессе производства отделочных работ в здании выполнить герметизацию швов и стыков конструкций стен, мест ввода и прохождения электропроводки, санитарнотехнических и других коммуникаций через перекрытия, стены, и другие ограждения, мест стыковки вентиляционных блоков, во избежание проникновения, обитания, размножения и расселения синантропных членистоногих организмов.
10. Перепады глубины поверхностей стен, перегородок и пилонов в пределах 5–10 мм подлежат выравниванию штукатурным слоем для обеспечения единой плоскости.

Согласовано

Взам. инв. №

Подп. и дата

Инв. № подл.

						10101-ИДК23/86-АР/23-72.106- АР3
						"Комплексная застройка территории, расположенной в границах улиц: Тобольский тракт-Обход города Тюмени (мкр. Губернаторский)" Второй этап
2	-	Зам.	57-25		10.25	
Изм.	Кол.уч.	Лист	№док.	Подп.	Дата	
Разработал		Дзю			06.26	Многоэтажный жилой дом с подземным паркингом ГП-72.106
Проверил		Серебряков			06.26	
ГАП		Барышов			06.26	Ведомость отделки стен помещений
ГИП		Аверин			06.26	
Н.контр		Рябиков			06.26	

Стадия	Лист	Листов
Р	16	

DEVISION
Архитектура и брендинг

Формат А3А

Экспликация полов подземного этажа

Тип пола	Примечание	Эскиз	Состав пола	Площадь, м2	Примечание
Ж1	Коридоры, лестничные клетки, лифтовые холлы, лифтовые холл, помещения СС	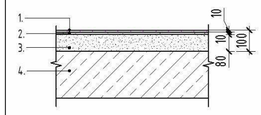	1. Керамогранит с нескользящей поверхностью - 10мм. 2. Клей плиточный - 10мм. 3. Цементно-песчаная стяжка прочностью на сжатие не ниже 15 МПа, армированная фиброволокном - 80мм. 4. Ж/б основание.	109,4	
Ж2	Электрощитовая	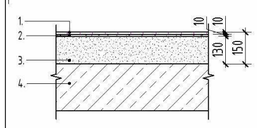	1. Керамогранит- 10мм. 2. Клей плиточный - 10мм. 3. Цементно-песчаная стяжка прочностью на сжатие не ниже 15 МПа, армированная фиброволокном - 130мм. 4. Ж/б основание.	29,6	
Ж3	Кладовые, проходы к кладовым	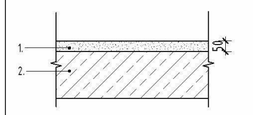	1. Цементно-песчаная стяжка прочностью на сжатие не ниже 15 МПа, армированная фиброволокном - 50мм. 2. Ж/б основание.	276,6	
П1	Помещения хранения автомобилей, рампа	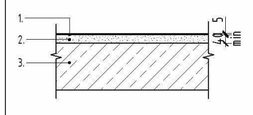	1. Топпинг - 5 мм; 2. Уклонообразующий слой - бетон класса В25, армированный сеткой 100х100 мм - min 40 мм; 3. Ж/б основание.	4,0	
Ж17	Ступени монолитной ЛК	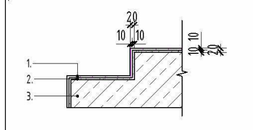	1. Керамогранит с нескользящей поверхностью - 10мм. 2. Клей плиточный - 10мм. 3. Ж/б основание марша лестницы.	12,4	

Экспликация полов 1 этаж

Тип пола	Примечание	Эскиз	Состав пола	Площадь, м2	Примечание
Ж4	Тамбур	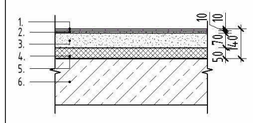	1. Керамогранит с нескользящей поверхностью - 10мм. 2. Клей плиточный - 10мм. 3. Цементно-песчаная стяжка прочностью на сжатие не ниже 20 МПа и прочностью на растяжение при изгибе не ниже 4,5 МПа, армированная фиброволокном - 70мм. 4. Утеплитель: ППС35 - 50мм. 5. Пленка ПЭ 200 мкм - 1 слой. 6. Ж/б основание.	15,2	
Ж5	Тамбур, колясочная, лифтовой холл, лестничная клетка, выход из подземного этажа, холл	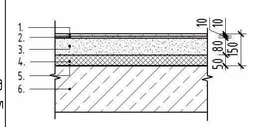	1. Керамогранит с нескользящей поверхностью - 10мм. 2. Клей плиточный - 10мм. 3. Цементно-песчаная стяжка прочностью на сжатие не ниже 20 МПа и прочностью на растяжение при изгибе не ниже 4,5 МПа, армированная фиброволокном - 80мм. 4. Утеплитель: ППС35 - 50мм. 5. Пленка ПЭ 200 мкм - 1 слой. 6. Ж/б основание.	74,0	
Ж6	ПУИ	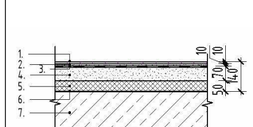	1.Керамогранит- 10мм. 2. Клей плиточный - 10мм. 3. Гидроизоляция обмазочная в 2 слоя с заведение на стены 300мм, с гидроизоляционной лентой по периметру. 4. Цементно-песчаная стяжка прочностью на сжатие не ниже 20 МПа и прочностью на растяжение при изгибе не ниже 4,5 МПа, армированная фиброволокном - 70мм. 5. Утеплитель: ППС35 - 50мм. 6. Пленка ПЭ 200 мкм - 1 слой. 7. Ж/б основание.	4,3	
Ж7		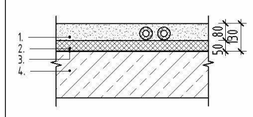		5,6	

Экспликация полов 1 этаж

Тип пола	Примечание	Эскиз	Состав пола	Площадь, м2	Примечание
Ж7	Нежилые помещения	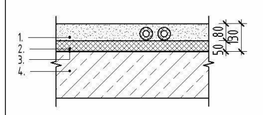	1. Цементно-песчаная стяжка прочностью на сжатие не ниже 20 МПа и прочностью на растяжение при изгибе не ниже 4,5 МПа, армированная фиброволокном - 80мм. 2. Утеплитель: ППС35 - 50мм. 3. Пленка ПЭ 200 мкм - 1 слой. 4. Ж/б основание.	255,1	
Ж8	Санузлы нежилых помещений	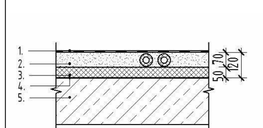	1. Гидроизоляция обмазочная в 2 слоя с заведение на стены 300мм, с гидроизоляционной лентой по периметру. 2. Цементно-песчаная стяжка прочностью на сжатие не ниже 20 МПа и прочностью на растяжение при изгибе не ниже 4,5 МПа, армированная фиброволокном - 70мм. 3. Утеплитель: ППС35 - 50мм. 4. Пленка ПЭ 200 мкм - 1 слой. 5. Ж/б основание.	16,5	
Ж14	Межэтажная площадка	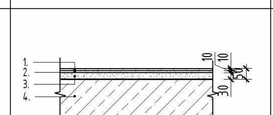	1. Керамогранит с нескользящей поверхностью - 10мм. 2. Клей плиточный - 10мм. 3. Цементно-песчаная стяжка прочностью на сжатие не ниже 15 МПа - 30мм. 4. Ж/б основание.	6,1	
Ж17	Ступени монолитной ЛК	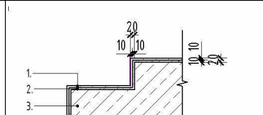	1. Керамогранит с нескользящей поверхностью- 10мм. 2. Клей плиточный - 10мм. 3. Ж/б основание марша лестницы.	9,7	

Примечание:
1. Чистовые материалы, для внутренней отделки помещений должны быть нетоксичны, устойчивые к проведению уборки влажным способом и обработки дезинфицирующими средствами.
2. Класс пожарной опасности отделочных материалов полов, для зданий более 9 этажей, но не более 17 этажей:
- вестибюли, лестничные клетки, лифтовые холлы – КМ2 (Г1, В2, Д2, Т2)
- общие коридоры, холлы, фойе – КМ3 (Г2, В2, Д3, Т2)
3. Класс пожарной опасности отделочных материалов полов, для зданий более 17 этажей:
- вестибюли, лестничные клетки, лифтовые холлы – КМ1 (Г1, В1, Д2, Т2)
- общие коридоры, холлы, фойе – КМ2 (Г1, В2, Д2, Т2)
4. Наличие сертификатов пожарной безопасности на применяемые отделочные материалы обязательно.
5. В процессе производства отделочных работ в здании выполнить герметизацию швов и стыков конструкций стен, мест ввода и прохождения электропроводки, санитарнотехнических и других коммуникаций через перекрытия, стены, и другие ограждения, мест стыковки вентиляционных блоков, во избежание проникновения, обитания, размножения и расселения синантропных членистоногих организмов.
6. В МОПах, нежилых помещениях чистовая отделка потолков и стен выполняется по индивидуальному дизайн-проекту.

						10101-ИДК23/86-АР/23-72.106- АР3	
						"Комплексная застройка территории, расположенной в границах улиц: Тобольский тракт-Обход города Тюмени (мкр. Губернаторский)" Второй этап	
5	-	Зам.	04-26		06.26		
Изм.	Кол.уч.	Лист	№док.	Подп.	Дата		
Разработал		Дэю			06.26	Многоэтажный жилой дом с подземным паркингом ГП-72.106	Стадия: Р; Лист: 17; Листов:
Проверил		Серебряков			06.26		
ГАП		Барышов			06.26		
ГИП		Аверин			06.26	Экспликация полов (начало)	DEVISION Архитектура и брендинг
Н.контр		Рябиков			06.26		

Согласовано

Согласовано

Взам. инв. №

Подп. и дата

Инв. № подл.

Формат А2А

Экспликация полов выше 1 этажа

Тип пола	Примечание	Эскиз	Состав пола	Площадь, м2	Примечание
Ж9	Лестничная клетка, площадка	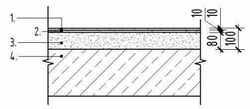	1. Керамогранит с нескользящей поверхностью - 10мм. 2. Клей плиточный - 10мм. 3. Цементно-песчаная стяжка прочностью на сжатие не ниже 15МПа, армированная фиброволокном - 80мм. 4. Ж/б основание.	62,4	
Ж10	Лифтовой холл	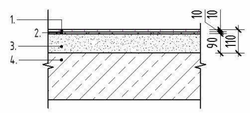	1. Керамогранит с нескользящей поверхностью- 10мм. 2. Клей плиточный - 10мм. 3. Цементно-песчаная стяжка прочностью на сжатие не ниже 15 МПа, армированная фиброволокном - 90мм. 4. Ж/б основание.	237,9	
Ж11	Межквартирный коридор	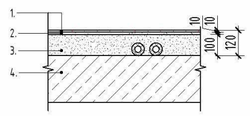	1. Керамогранит с нескользящей поверхностью - 10мм. 2. Клей плиточный - 10мм. 3. Цементно-песчаная стяжка прочностью на сжатие не ниже 15 МПа, армированная фиброволокном - 100мм. 4. Ж/б основание.	492,9	
Ж12	Помещения квартир (кроме санузлов, лоджий, террас)	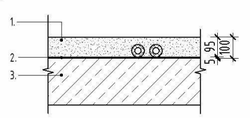	1. Цементно-песчаная стяжка прочностью на сжатие не ниже 15 МПа, армированная фиброволокном - 95мм. 2. Шумоизоляция Пенотерм НПП ЛЭ - 5мм. 3. Ж/б основание.	3906,1	
Ж13	Санузлы квартир	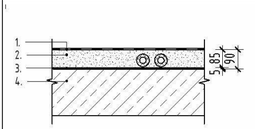	1. Гидроизоляция обмазочная в 2 слоя с заведением на стены 300мм, с гидроизоляционной лентой по периметру. 2. Цементно-песчаная стяжка прочностью на сжатие не ниже 15 МПа, армированная фиброволокном - 85мм. 3. Шумоизоляция Пенотерм НПП ЛЭ - 5мм. 4. Ж/б основание.	438,2	

Экспликация полов выше 1 этажа

Тип пола	Примечание	Эскиз	Состав пола	Площадь, м2	Примечание
Ж14	Межэтажная площадка, выход на кровлю, машинное помещение	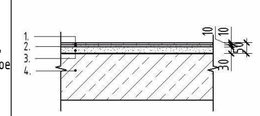	1. Керамогранит с нескользящей поверхностью - 10мм. 2. Клей плиточный - 10мм. 3. Цементно-песчаная стяжка прочностью на сжатие не ниже 15 МПа - 30мм. 4. Ж/б основание.	52,8	
Ж15	Открытые лоджии	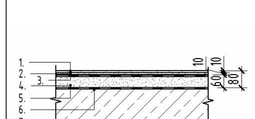	1. Керамогранит с нескользящей поверхностью - 10мм. 2. Клей плиточный усиленный- 10мм. 3. Эластичная обмазочная гидроизоляция с заведением на стены 100мм в 2 слоя. 4. Уклонообразующий слой из цементно-песчаной стяжки прочностью на сжатие не ниже 15 МПа, армированный фиброволокном - от 30мм до 60мм. 5. Рулонная гидроизоляция с заведением на стены 200мм в 2 слоя. 6. Праймер битумный. 7. Ж/б основание.	23,2	
Ж16	Машинное помещение	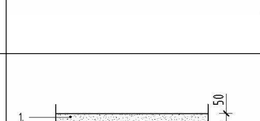	1. Цементно-песчаная стяжка прочностью на сжатие не ниже 15 МПа, армированная фиброволокном - 50мм. 2. Ж/б основание.	18,4	
Ж18	Открытые лоджии		1. Керамогранит с нескользящей поверхностью - 10мм. 2. Клей плиточный усиленный- 10мм. 3. Эластичная обмазочная гидроизоляция с заведением на стены 100мм в 2 слоя. 4. Уклонообразующий слой из цементно-песчаной стяжки прочностью на сжатие не ниже 15 МПа, армированный фиброволокном - от 40мм до 80мм. 5. Утеплитель: ППС35 - 150мм 6. Рулонная гидроизоляция с заведением на стены 200мм в 2 слоя. 7. Праймер битумный 8. Ж/б основание.	11,6	
Ж17	Керамогранитная плитка (по дизайн-проекту)		1. Керамогранит с нескользящей поверхностью- 10мм. 2. Клей плиточный - 10мм. 3. Ж/б основание марша лестницы.	5,4	

Примечание:
1. Чистовые материалы, для внутренней отделки помещений должны быть нетоксичны, устойчивые к проведению уборки влажным способом и обработки дезинфицирующими средствами.
2. Класс пожарной опасности отделочных материалов полов, для зданий более 9 этажей, но не более 17 этажей:
- вестибюли, лестничные клетки, лифтовые холлы – КМ2 (Г1, В2, Д2, Т2)
- общие коридоры, холлы, фойе – КМ3 (Г2, В2, Д3, Т2)
3. Класс пожарной опасности отделочных материалов полов, для зданий более 17 этажей:
- вестибюли, лестничные клетки, лифтовые холлы – КМ1 (Г1, В1, Д2, Т2)
- общие коридоры, холлы, фойе – КМ2 (Г1, В2, Д2, Т2)
4. Наличие сертификатов пожарной безопасности на применяемые отделочные материалы обязательно.
5. В процессе производства отделочных работ в здании выполнить герметизацию швов и стыков конструкций стен, мест ввода и прохождения электропроводки, санитарнотехнических и других коммуникаций через перекрытия, стены, и другие ограждения, мест стыковки вентиляционных блоков, во избежание проникновения, обитания, размножения и расселения синантропных членистоногих организмов.
6. В МОПах, нежилых помещениях чистовая отделка потолков и стен выполняется по индивидуальному дизайн-проекту.

Согласовано

Согласовано

Взам. инв. №

Подп. и дата

Инв. № подл.

						10101-ИДК23/86-АР/23-72.106- АР3
5	-	Зам.	04-26		06.26	"Комплексная застройка территории, расположенной в границах улиц: Тобольский тракт-Обход города Тюмени (мкр. Губернаторский)" Второй этап
3	-	Зам.	04-26		01.26	
Изм.	Кол.уч.	Лист	№док.	Подп.	Дата	
Разработал		Дэю			06.26	Многоэтажный жилой дом с подземным паркингом ГП-72.106
Проверил		Серебряков			06.26	
ГАП		Барышов			06.26	Экспликация полов (окончание)
ГИП		Аверин			06.26	
Н.контр		Рябиков			06.26	

Стадия	Лист	Листов
Р	18	

DEVISION Архитектура и брендинг

Формат А2А

Фасад 7-10. Секция 106.3

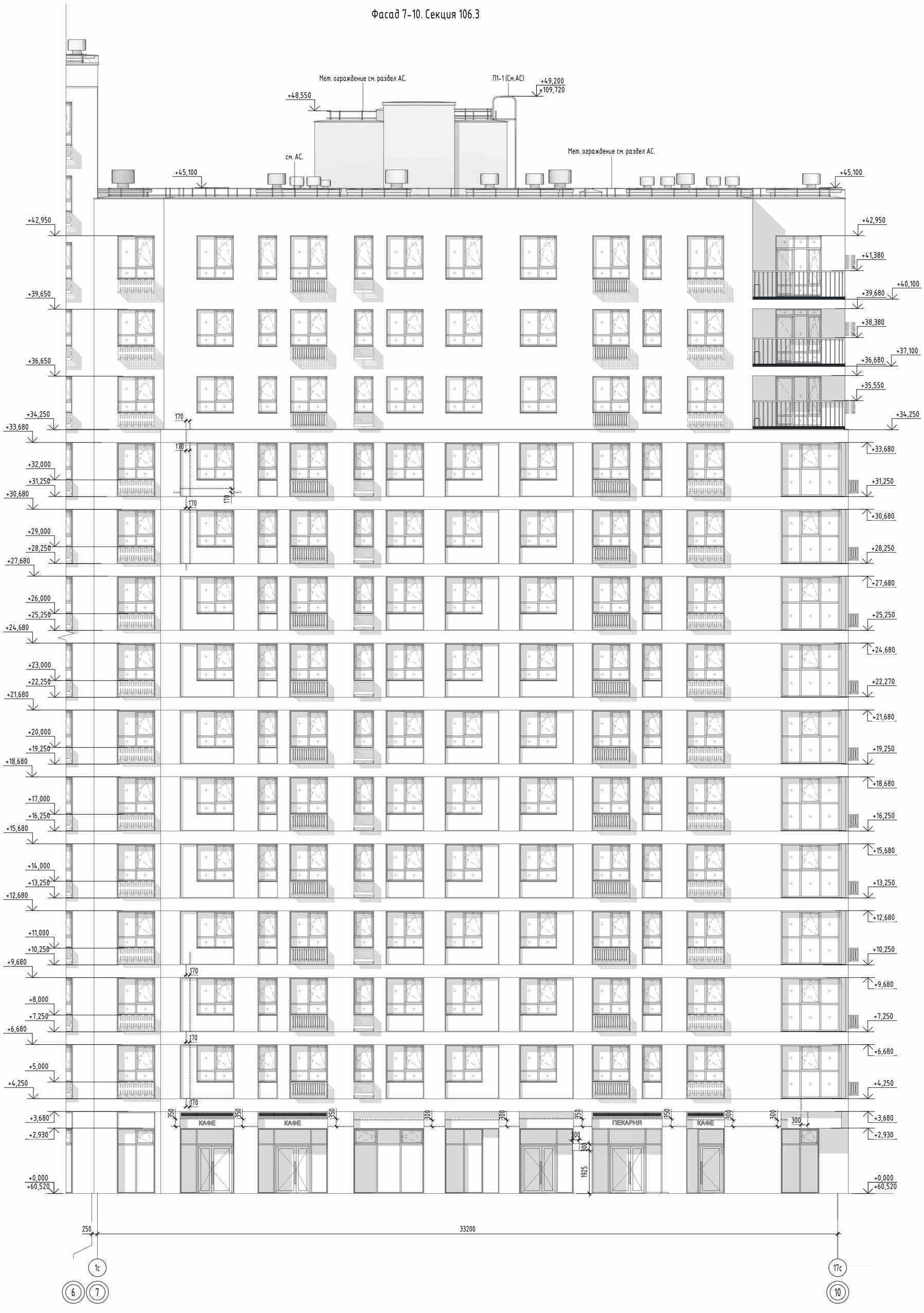

Компоновочная схема:

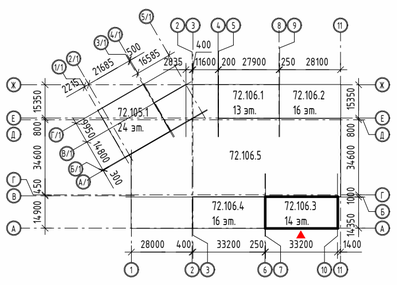

Примечание:
1. За отметку 0.000 принят уровень чистого пола 1-го этажа, что соответствует абсолютной отметке 60,52.
2. Для фасадов используется фасадная декоративная штукатурка, окрашенная в массе.

5	-	Зам.	04-26		06.26
4	-	Зам.	04-26		05.26
2	-	Зам.	57-25		10.25
1	-	Зам.	57-25		05.25
Изм.	Кол.уч.	Лист	№док.	Подп.	Дата
Разработал		Тимерханова			06.26
Проверил		Серебряков			06.26
ГАП		Барышов			06.26
ГИП		Аверин			06.26
Н.контр		Рябиков			06.26

10101-ИДК23/86-АР/23-72.106- АР3

"Комплексная застройка территории, расположенной в границах улиц: Тобольский тракт-Обход города Тюмени (мкр. Губернаторский)"
Второй этап

Многоэтажный жилой дом с подземным паркингом ГП-72.106

Стадия	Лист	Листов
Р	19	

Фасад 7-10. Секция 106.3

DEVISION
Архитектура и брендинг

Согласовано

Согласовано

Взам. инв. №

Подп. и дата

Инв. № подл.

Формат А1К

Фасад А-Б. Секция 106.3

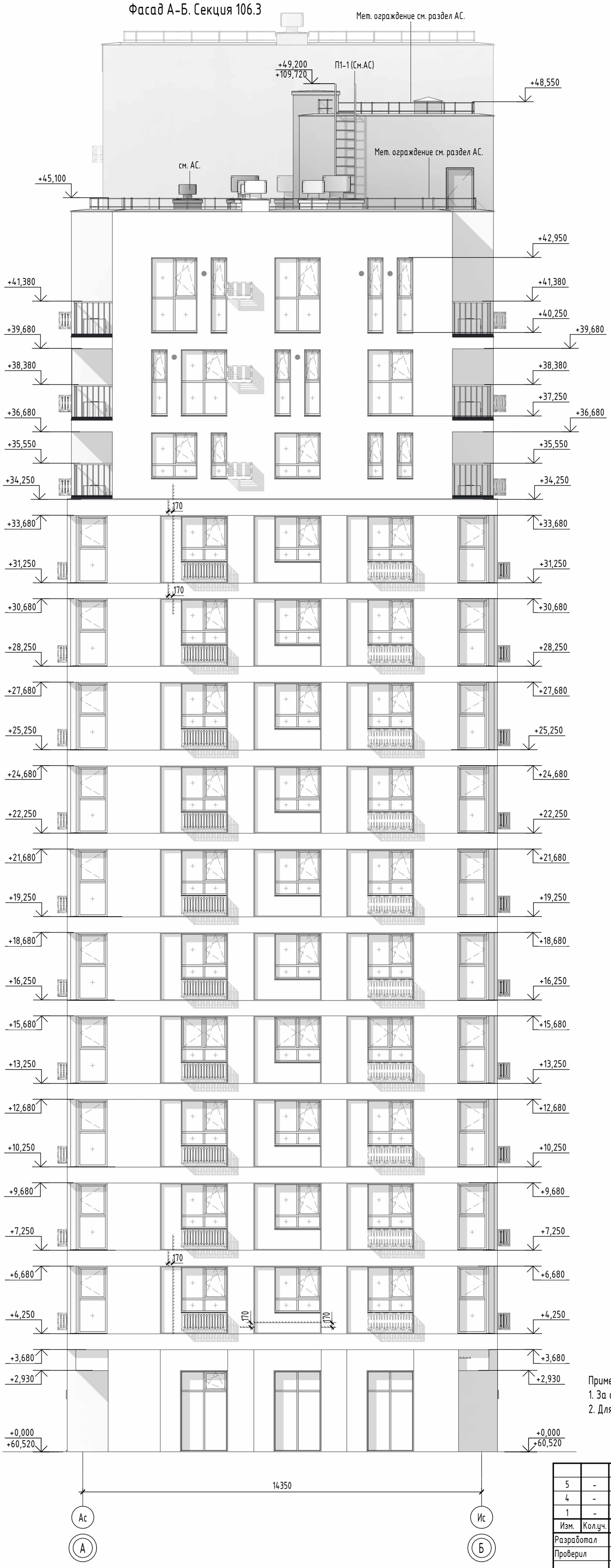

Компоновочная схема:

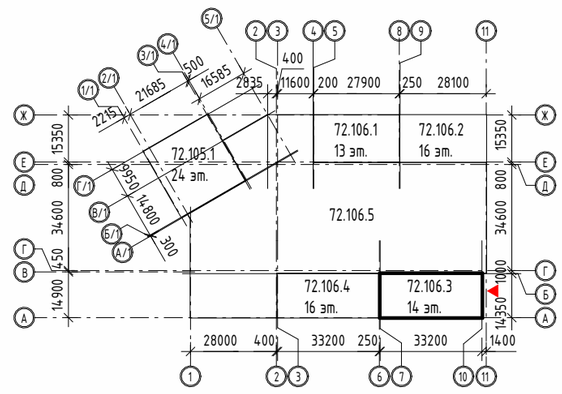

Примечание:

1. За отметку 0.000 принят уровень чистого пола 1-го этажа, что соответствует абсолютной отметке 60,52.
2. Для фасадов используется фасадная декоративная штукатурка, окрашенная в массе.

Изм.	Кол.уч.	Лист	№док.	Подп.	Дата
5	-	Зам.	04-26		06.26
4	-	Зам.	04-26		05.26
1	-	Зам.	57-25		05.25
Разработал		Тимерханова			06.26
Проверил		Серебряков			06.26
ГАП		Барышов			06.26
ГИП		Аверин			06.26
Н.контр		Рябиков			06.26

10101-ИДК23/86-АР/23-72.106- АР3

"Комплексная застройка территории, расположенной в границах улиц: Тобольский тракт-Обход города Тюмени (мкр. Губернаторский)"
Второй этап

Многоэтажный жилой дом с подземным паркингом ГП-72.106

Стадия	Лист	Листов
Р	20	

Фасад А-Б. Секция 106.3

DEVISION
Архитектура и брендинг

Формат А2К

Согласовано

Взам. инв. №

Подп. и дата

Инв. № подл.

Фасад 10-7. Секция 106.3



Компоновочная схема:

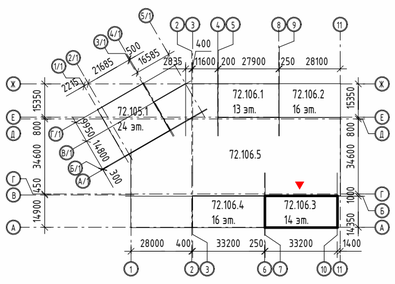

Примечание:

1. За отметку 0.000 принят уровень чистого пола 1-го этажа, что соответствует абсолютной отметке 60,52.
2. Для фасадов используется фасадная декоративная штукатурка, окрашенная в массе.

5	-	Зам.	04-26		06.26
4	-	Зам.	04-26		05.26
2	-	Зам.	57-25		10.25
1	-	Зам.	57-25		05.25
Изм.	Кол.уч.	Лист	№док.	Подп.	Дата
Разработал		Тимерханова			06.26
Проверил		Серебряков			06.26
ГАП		Барышов			06.26
ГИП		Аверин			06.26
Н.контр		Рябиков			06.26

10101-ИДК23/86-АР/23-72.106- АР3

"Комплексная застройка территории, расположенной в границах улиц: Тобольский тракт-Обход города Тюмени (мкр. Губернаторский)"
Второй этап

Многоэтажный жилой дом с подземным паркингом ГП-72.106

Стадия	Лист	Листов
Р	21	

Фасад 10-7. Секция 106.3

DEVISION
Архитектура и брендинг

Формат А1К

Согласовано

Согласовано

Взам. инв. №

Подп. и дата

Инв. № подл.

Спецификация заполнения лючков

Ном. поз.	Обозначение	Наименование	Размер проема	Низ проема от ч.п.	Количество на этаже														Итого	Примечание
					1	2	3	4	5	6	7	8	9	10	11	12	13	14		
Л-1	Индивидуального изготовления	Люк скрытого исполнения	540x1300h	350	0	2	2	2	2	2	2	2	2	2	2	2	2	2	26	
Л-2	Индивидуального изготовления	Люк скрытого исполнения	400x1100h	200	0	2	0	0	1	2	0	0	1	2	0	0	1	3	12	
Л-3	Индивидуального изготовления	Люк скрытого исполнения	1200x2100h	200	0	1	1	1	1	1	1	1	1	1	1	1	1	1	13	
Л-4	Индивидуального изготовления	Люк скрытого исполнения	200x300h	850	0	2	0	0	1	2	0	0	1	2	0	0	1	3	12	
Л-5	Индивидуального изготовления	Люк скрытого исполнения	200x1100h	850	2	4	0	0	1	4	0	0	1	4	0	0	1	5	22	
Л-6	Индивидуального изготовления	Люк скрытого исполнения	600x1100h	200	1	0	0	0	0	0	0	0	0	0	0	0	0	0	1	

Габаритные размеры дверей

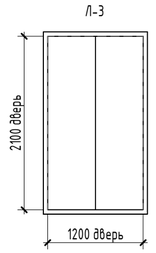

Примечание:
Габариты коллекторных дверей уточнить по месту.

Фрагмент плана 1 этажа

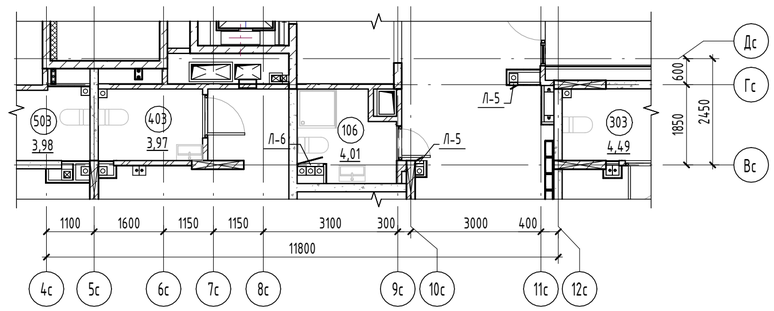

Фрагмент плана 2 этажа

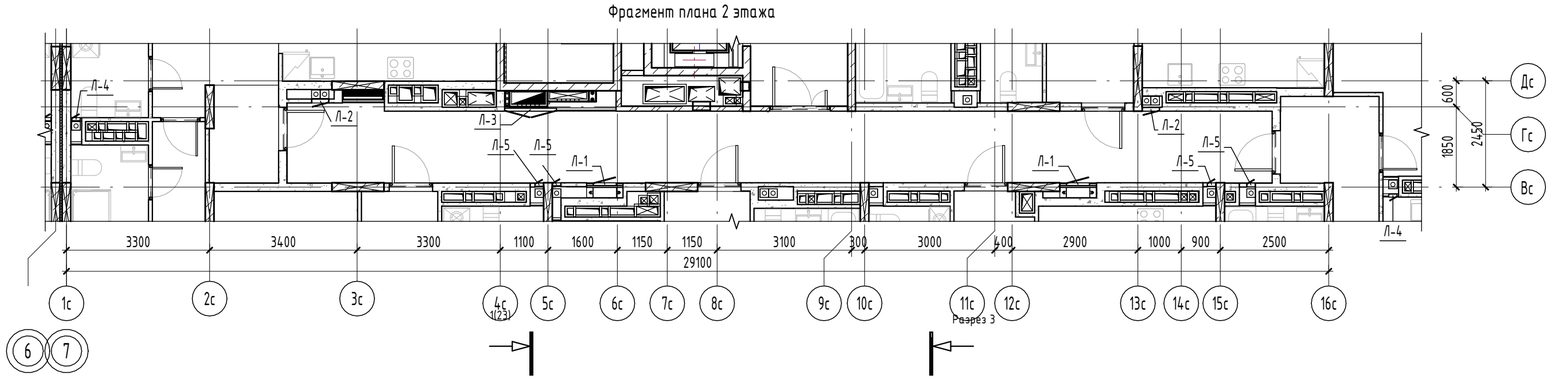

Фрагмент плана 5 этажа

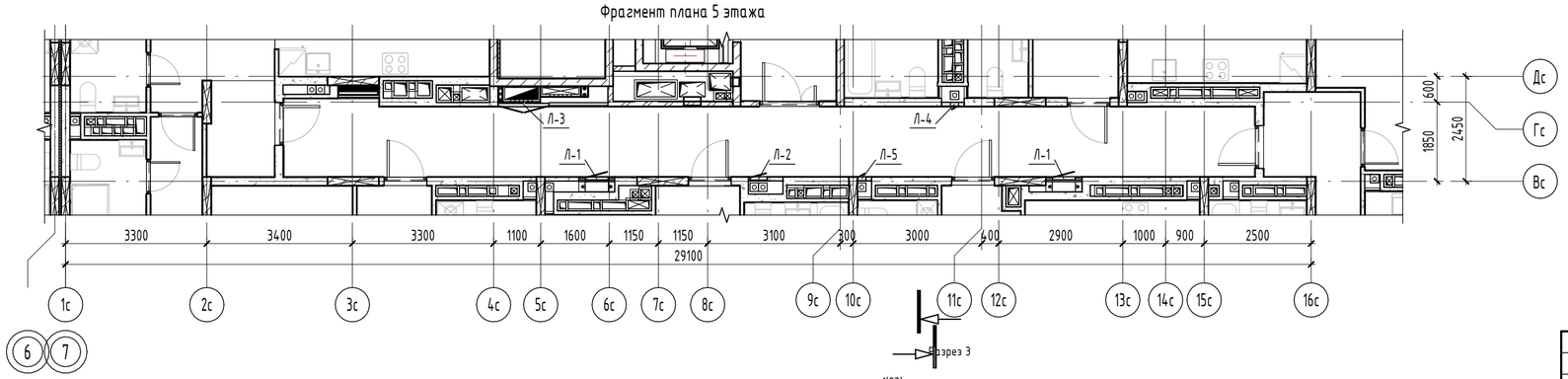

						10101-ИДК23/86-АР/23-72.106- АР3
						"Комплексная застройка территории, расположенной в границах улиц: Тобольский тракт-Обход города Тюмени (мкр. Губернаторский)" Второй этап
5	-	Зам.	04-26		06.26	
Изм.	Кол.уч.	Лист	№док.	Подп.	Дата	
Разработал		Дэю			06.26	Многоэтажный жилой дом с подземным паркингом ГП-72.106
Проверил		Серебряков			06.26	Стадия: Р; Лист: 22; Листов:
ГАП		Барышов			06.26	
ГИП		Аверин			06.26	План расположения лючков. Спецификация заполнения лючков
Н.контр		Рябиков			06.26	DEVISION Архитектура и брендинг

Согласовано

Согласовано

Взам. инв. №

Подп. и дата

Инв. № подл.

Формат А2А